見積参考資料

工事名　Ｒ４徳土　徳島津田インター線　徳・津田海岸　橋梁下部工事（１）（担い手確保型）

◇経費情報◇

工種区分	河川・道路構造物工事
単価地区	徳島東部１
施工地域・工事場所	市街地（DID補正）（１）－３
前金支出割合	補正を行わない
契約保証	金銭的保証
現場環境改善費	計上しない

注意

「見積参考資料」は入札参加者の迅速で適正な工事費の見積りのための一資料であり、請負契約を拘束するものではない。

本工事は，「担い手確保モデル工事（発注者指定型）」であり，4週8休の経費補正（担い手確保モデル工事実施要領参照）を計上している。

総括表

事業区分	単位	数量	単価	金額	摘要
本01	式	1			本
消費税額及び地方消費税額	式	1			
工事費計	式	1			

徳島県

設計内訳書（本01）

工事名	Ｒ４徳土　徳島津田インター線　徳・津田海岸　橋梁下部工事（１）（担い手確保型）	事業区分 工事区分	道路新設･改築 橋梁下部

工事区分・工種・種別・細別	規格	単位	数量	単価	金額	数量・金額増減	摘要
橋梁下部		式	1				
橋台工		式	1				AA1橋台
作業土工		式	1				
床掘り		m3	340				単　1号
埋戻し		m3	160				単　2号
基面整正		m2	60				単　3号
土砂等運搬		m3	170				単　4号
既製杭工		式	1				
鋼管杭		本	12				単　5号 最終打撃工法
杭残土		m3	830				単　6号
橋台躯体工(構造物単位)		式	1				
逆T式橋台		m3	290				単　7号
鉄筋	鉄筋材料規格･径:SD345 D13	t	1.84				単　8号

設計内訳書（本01）

工事名	Ｒ４徳土　徳島津田インター線　徳・津田海岸　橋梁下部工事（１）（担い手確保型）	事業区分 工事区分	道路新設･改築 橋梁下部

工事区分・工種・種別・細別	規格	単位	数量	単価	金額	数量・金額増減	摘要
鉄筋	鉄筋材料規格･径:SD345 D16～25	t	8.69				単　9号
箱抜き		m	6				単　10号
機械式定着工法		箇所	160				単　11号
落橋防止工		個	2				単　12号
仮設工		式	1				
土留･仮締切工		式	1				
鋼矢板	鋼矢板型式:III型,平均鋼矢板長さ:11m,鋼矢板打込長:10.5m,平均鋼矢板引抜長:10.5m	枚	106				単　13号
建設汚泥処理工		式	1				
作業ヤード整備工		式	1				
汚泥攪拌ピット		式	1				内　1号
建設汚泥処理工		式	1				
建設汚泥処理工		式	1				内　2号 暫定単価
直接工事費		式	1				

設計内訳書（本01）

工事名	Ｒ４徳土　徳島津田インター線　徳・津田海岸　橋梁下部工事（１）（担い手確保型）	事業区分 工事区分	道路新設･改築 橋梁下部

工事区分・工種・種別・細別	規格	単位	数量	単価	金額	数量・金額増減	摘要
共通仮設		式	1				
共通仮設費		式	1				
運搬費		式	1				
重建設機械分解組立輸送費		回	1				単　14号
仮設材運搬費		t	69.96				単　15号
仮設材運搬費	敷鉄板	t	38.28				単　16号
技術管理費		式	1				
土質等試験費		式	1				内　3号
共通仮設費（率計上）		式	1				
純工事費		式	1				
現場管理費		式	1				
工事原価		式	1				
一般管理費等		式	1				

設計内訳書（本01）

工事名	Ｒ４徳土　徳島津田インター線　徳・津田海岸　橋梁下部工事（１）（担い手確保型）	事業区分 工事区分	道路新設･改築 橋梁下部

工事区分・工種・種別・細別	規格	単位	数量	単価	金額	数量・金額増減	摘要
工事価格		式	1				
消費税額及び地方消費税額		式	1				
工事費計		式	1				

一式当り内訳書

単価使用年月	2023.03
歩掛適用年月	2023.03
労務調整係数	1.000-00000　0.0　0

内　1号	汚泥攪拌ピット						
名称・規格	条件	単位	数量	単価	金額	数量・金額増減	摘要
床掘り	土砂,標準,無し,無し	m3	230				
土砂等運搬	標準,ﾊﾞｯｸﾎｳ山積0.8m3(平積0.6m3),土砂(岩塊・玉石混り土含む),有り,0.3km以下	m3	230				
整地	残土受入れ地での処理	m3	230				
ｼｰﾄ設置		m2	290				
養生ｼｰﾄ(ﾋﾞﾆﾛﾝｼｰﾄ) 3.6×5.4m×0.5		m2	290				
敷鉄板設置・撤去	設置・撤去	m2	195				単　26号
敷鉄板賃料	22×1524×6096,無,62日,無,無	枚	12				単　27号
敷鉄板賃料	22×1524×3048,無,62日,無,無	枚	18				単　28号
土砂等運搬	標準,ﾊﾞｯｸﾎｳ山積0.8m3(平積0.6m3),土砂(岩塊・玉石混り土含む),有り,3.0km以下	m3	2.2				
処分費(t)		t	0.78				単　29号
合計							

一式当り内訳書

単価使用年月	2023.03
歩掛適用年月	2023.03
労務調整係数	1.000-00000　0.0　0

内　2号	建設汚泥処理工

名称・規格	条件	単位	数量	単価	金額	数量・金額増減	摘要
積込(ﾙｰｽﾞ)	土砂,土量50,000m3未満	m3	200				
固化剤混合		m3	200				単　30号 暫定単価
ｾﾒﾝﾄ(高炉B) ﾊﾞﾗ		t	20				
積込(ﾙｰｽﾞ)	土砂,土量50,000m3未満	m3	70				
土砂等運搬	標準,ﾊﾞｯｸﾎｳ山積0.8m3(平積0.6m3),土砂(岩塊･玉石混り土含む),有り,0.3km以下	m3	70				
埋戻し	最大埋戻幅1m以上4m未満	m3	70				
ｼｰﾄ設置		m2	1,000				
養生ｼｰﾄ(ﾋﾞﾆﾛﾝｼｰﾄ) 3.6×5.4m×0.5		m2	500				
土木シート 合成繊維,t=10mm		m2	500				
積込(ﾙｰｽﾞ)	土砂,土量50,000m3未満	m3	130				
整地	残土受入れ地での処理	m3	130				
土砂等運搬	標準,ﾊﾞｯｸﾎｳ山積0.8m3(平積0.6m3),土砂(岩塊･玉石混り土含む),有り,0.3km以下	m3	130				

一式当り内訳書

単価使用年月	2023.03
歩掛適用年月	2023.03
労務調整係数	1.000-00000　0.0　0

内　2号	建設汚泥処理工							
名称・規格		条件	単位	数量	単価	金額	数量・金額増減	摘要
合計								

一式当り内訳書

単価使用年月	2023.03
歩掛適用年月	2023.03
労務調整係数	1.000-00000　0.0　0

内　3号	土質等試験費						
名称・規格	条件	単位	数量	単価	金額	数量・金額増減	摘要
土質等試験費(一式入力)		式	1				単　36号
合計							

１次単価表

単価使用年月	2023.03
歩掛適用年月	2023.03
労務調整係数	1.000-00000　0.0　0

単　1号	床掘り		単位	m3	単位数量	1	単価	

名称・規格	条件	単位	数量	単価	金額	摘要
床掘り	土砂,標準,自立式,無し	m3	1			
合計						
単価						円／m3

１次単価表

単価使用年月	2023.03
歩掛適用年月	2023.03
労務調整係数	1.000-00000　0.0　0

単　2号	埋戻し		単位	m3	単位数量	1	単価	

名称・規格	条件	単位	数量	単価	金額	摘要
埋戻し	最大埋戻幅1m以上4m未満	m3	1			
合計						
単価						円／m3

１次単価表

単価使用年月	2023.03
歩掛適用年月	2023.03
労務調整係数	1.000-00000　0.0　0

単　3号	基面整正		単位	m2	単位数量	1	単価	

名称・規格	条件	単位	数量	単価	金額	摘要
基面整正		m2	1			
合計						
単価						円／m2

１次単価表

単価使用年月	2023.03
歩掛適用年月	2023.03
労務調整係数	1.000-00000　0.0　0

単　4号	土砂等運搬		単位	m3	単位数量	1	単価	

名称・規格	条件	単位	数量	単価	金額	摘要
整地	残土受入れ地での処理	m3	1			
土砂等運搬	標準,ﾊﾞｯｸﾎｳ山積0.8m3(平積0.6m3),土砂(岩塊･玉石混り土含む),有り,0.3km以下	m3	1			
合計						
単価						円／m3

１次単価表

単価使用年月	2023.03
歩掛適用年月	2023.03
労務調整係数	1.000-00000　0.0　0

単　5号	鋼管杭		単位	本	単位数量	1	単価	

名称・規格	条件	単位	数量	単価	金額	摘要
鋼管杭杭頭処理溶接工	12mm	m	6.3			単　17号
杭等処理		本	1			単　18号
鋼管杭打工 [中掘工]		本	1			単　19号
合計						
単価						円／本

1次単価表

単価使用年月	2023.03
歩掛適用年月	2023.03
労務調整係数	1.000-00000　0.0　0

単　6号	杭残土		単位	m3	単位数量	1	単価	

名称・規格	条件	単位	数量	単価	金額	摘要
土砂等運搬	標準,ﾊﾞｯｸﾎｳ山積0.8m3(平積0.6m3),土砂(岩塊･玉石混り土含む),有り,0.3km以下	m3	1			
合計						
単価						円／m3

1次単価表

単価使用年月	2023.03
歩掛適用年月	2023.03
労務調整係数	1.000-00000　0.0　0

単　7号	逆T式橋台		単位	m3	単位数量	1	単価	

名称・規格	条件	単位	数量	単価	金額	摘要
逆T式橋台	7m以上9m未満,210m3以上310m3未満,24-12-25(20)(高炉),一般養生,基礎材+均しｺﾝｸﾘｰﾄ,無,無	m3	1			単　20号
合計						
単価						円／m3

1次単価表

単価使用年月	2023.03
歩掛適用年月	2023.03
労務調整係数	1.000-00000　0.0　0

単　8号	鉄筋	鉄筋材料規格・径:SD345 D13	単位	t	単位数量	1	単価	

名称・規格	条件	単位	数量	単価	金額	摘要
鉄筋工[市場単価]	SD345 D13,一般構造物,10t以上(標準),無,無,無,無,補正無(鉄筋割合10%未満含む),補正無(一般構造物)	t	1			単　21号
合計						
単価						円／t

1次単価表

単価使用年月	2023.03
歩掛適用年月	2023.03
労務調整係数	1.000-00000　0.0　0

単　9号	鉄筋	鉄筋材料規格・径:SD345 D16～25	単位	t	単位数量	1	単価	

名称・規格	条件	単位	数量	単価	金額	摘要
鉄筋工[市場単価]	SD345 D16～25,一般構造物,10t以上(標準),無,無,無,無,補正無(鉄筋割合10%未満含む),補正無(一般構造物	t	1			単　22号
合計						
単価						円／t

１次単価表

単価使用年月	2023.03
歩掛適用年月	2023.03
労務調整係数	1.000-00000　0.0　0

単　10号	箱抜き		単位	m	単位数量	1	単価	

名称・規格	条件	単位	数量	単価	金額	摘要
箱抜き φ200		m	1			
合計						
単価						円／m

１次単価表

単価使用年月	2023.03
歩掛適用年月	2023.03
労務調整係数	1.000-00000　0.0　0

単　11号	機械式定着工法		単位	箇所	単位数量	160	単価	

名称・規格	条件	単位	数量	単価	金額	摘要
機械式鉄筋定着加工費		箇所	36			
機械式鉄筋定着加工費		箇所	5			
機械式鉄筋定着加工費		箇所	40			
機械式鉄筋定着加工費		箇所	47			
機械式鉄筋定着加工費		箇所	5			
機械式鉄筋定着加工費		箇所	27			
合計						
単価						円／箇所

１次単価表

単価使用年月	2023.03
歩掛適用年月	2023.03
労務調整係数	1.000-00000　0.0　0

単　12号	落橋防止工		単位	個	単位数量	1	単価	

名称・規格	条件	単位	数量	単価	金額	摘要
排水管設置	有り	m	1			
排水管(材料費)		m	1			
トランペットシース		個	1			
合計						
単価						円／個

1次単価表

単価使用年月	2023.03
歩掛適用年月	2023.03
労務調整係数	1.000-00000　0.0　0

単　13号	鋼矢板	鋼矢板型式:III型,平均鋼矢板長さ:11m,鋼矢板打込長:10.5m,平均鋼矢板引抜長:10.5m	単位	枚	単位数量	1	単価	

名称・規格	条件	単位	数量	単価	金額	摘要
ﾊﾞｲﾌﾞﾛﾊﾝﾏ施工による鋼矢板打込み	陸上,電動式 60kW,無し,III型,12m以下	枚	1			単　23号
ﾊﾞｲﾌﾞﾛﾊﾝﾏ施工による鋼矢板引抜き	陸上,電動式60kW,12m以下	枚	1			単　24号
鋼矢板賃料(普通鋼矢板)	III型,11m/枚,69日,無,有,無,1回	枚	1			単　25号
合計						
単価						円／枚

1次単価表

単価使用年月	2023.03
歩掛適用年月	2023.03
労務調整係数	1.000-00000　0.0　0

単　14号	重建設機械分解組立輸送費		単位	回	単位数量	1	単価	

名称・規格	条件	単位	数量	単価	金額	摘要
重建設機械分解組立輸送	分解組立+輸送(往復),ｸﾛｰﾗｸﾚｰﾝ系150t吊超え300t吊以下,標準(1.0)	回	1			単　31号
重建設機械分解組立輸送	分解組立+輸送(往復),ｸﾛｰﾗ式杭打機 質量100超150t以下,標準(1.0)	回	1			単　32号
合計						
単価						円／回

1次単価表

単価使用年月	2023.03
歩掛適用年月	2023.03
労務調整係数	1.000-00000　0.0　0

単　15号	仮設材運搬費		単位	t	単位数量	1	単価	

名称・規格	条件	単位	数量	単価	金額	摘要
仮設材等の運搬 (鋼矢板、H形鋼、覆工板、敷鉄板等)	北海道・東北・北陸・中・四国・九州,80km,12m以内,各種(実数入力),0,無	t	2			単　33号
仮設材等の積込み取卸し費	積込み、取卸し(往復分)	t	1			単　34号
合計						
単価						円／t

1次単価表

単価使用年月	2023.03
歩掛適用年月	2023.03
労務調整係数	1.000-00000　0.0　0

単　16号	仮設材運搬費	敷鉄板	単位	t	単位数量	1	単価	

名称・規格	条件	単位	数量	単価	金額	摘要
仮設材等の運搬 (鋼矢板、H形鋼、覆工板、敷鉄板等)	北海道・東北・北陸・中・四国・九州,5km,12m以内,各種(実数入力),0,無	t	2			単　35号
仮設材等の積込み取卸し費	積込み、取卸し(往復分)	t	1			単　34号
合計						
単価						円／t

２次単価表

単価使用年月	2023.03
歩掛適用年月	2023.03
労務調整係数	1.000-00000　0.0　0

単　17号	鋼管杭杭頭処理溶接工	12mm	単位	m	単位数量	10	単価	

名称・規格	条件	単位	数量	単価	金額	摘要
溶接工		人				
電気溶接機運転		日	0.65			単　37号
諸雑費(率+まるめ)		式	1			
合計						
単価						円／m

２次単価表

単価使用年月	2023.03
歩掛適用年月	2023.03
労務調整係数	1.000-00000　0.0　0

単　18号	杭等処理		単位	本	単位数量	1	単価	

名称・規格	条件	単位	数量	単価	金額	摘要
鉄筋工[市場単価]	SD345 D29～32,一般構造物,10t以上(標準),無,無,無,無,補正無(鉄筋割合10%未満含む),差筋及び杭頭処理	t	0.378			単　38号
鉄筋工[市場単価]	SD345 D13,一般構造物,10t以上(標準),無,無,無,無,補正無(鉄筋割合10%未満含む),差筋及び杭頭処理	t	0.053			単　39号
ｺﾝｸﾘｰﾄ	無筋･鉄筋構造物,人力打設,24-12-25(20)(普通),一般養生,無し,全ての費用	m3	1.2			
合計						
単価						円／本

２次単価表

単価使用年月	2023.03
歩掛適用年月	2023.03
労務調整係数	1.000-00000　0.0　0

単　19号	鋼管杭打工 [中掘工]		単位	本	単位数量	1	単価	

名称・規格	条件	単位	数量	単価	金額	摘要
鋼管ぐい D=1000 L=86m t=12mm SKK400		本	1			
土木一般世話役		人				
溶接工		人				
とび工		人				
普通作業員		人				
アースオーガ中掘機運転 オーガ出力　180kw		日	2.31			単　40号
クローラクレーン運転 200ｔ吊り		日	2.31			単　41号
バックホウ運転		日	2.31			単　42号
油圧ハンマー運転 ラム重量13.6ｔ		日	2.31			単　43号
諸雑費(率)		式	1			
合計						
単価						円／本

２次単価表

単価使用年月	2023.03
歩掛適用年月	2023.03
労務調整係数	1.000-00000　0.0　0

単　20号	逆T式橋台	7m以上9m未満,210m3以上310m3未満,24-12-25(20)(高炉),一般養生,基礎材+均しｺﾝｸﾘｰﾄ,無,無	単位	m3	単位数量	10	単価	

名称・規格	条件	単位	数量	単価	金額	摘要
土木一般世話役		人				
特殊作業員		人				
型わく工		人				
とび工		人				
普通作業員		人				
生ｺﾝｸﾘｰﾄ 24-12-25(20) 高炉		m3	10.2			
ｺﾝｸﾘｰﾄﾎﾟﾝﾌﾟ車運転 ﾌﾞｰﾑ式90～110m3	無	日	0.06			単　44号
雑工種		式	1			
諸雑費(率+まるめ)		式	1			
合計						
単価						円／m3

２次単価表

単価使用年月	2023.03
歩掛適用年月	2023.03
労務調整係数	1.000-00000　0.0　0

単　21号	鉄筋工[市場単価]	SD345 D13,一般構造物,10t以上(標準),無,無,無,無,補正無(鉄筋割合10%未満含む),補正無(一般構造物)	単位	t	単位数量	1	単価	

名称・規格	条件	単位	数量	単価	金額	摘要
鉄筋ｺﾝｸﾘｰﾄ用棒鋼 SD345 D13		t	1.03			
鉄筋工 加工･組立共 一般構造物		t	1			
諸雑費(まるめ)		式	1			
合計						
単価						円／t

２次単価表

単価使用年月	2023.03
歩掛適用年月	2023.03
労務調整係数	1.000-00000　0.0　0

単　22号	鉄筋工[市場単価]	SD345 D16～25,一般構造物,10t以上(標準),無,無,無,無,補正無(鉄筋割合10%未満含む),補正無(一般構造物	単位	t	単位数量	1	単価	

名称・規格	条件	単位	数量	単価	金額	摘要
鉄筋ｺﾝｸﾘｰﾄ用棒鋼 SD345 D16～25		t	1.03			
鉄筋工 加工･組立共 一般構造物		t	1			
諸雑費(まるめ)		式	1			
合計						
単価						円／t

２次単価表

単価使用年月	2023.03
歩掛適用年月	2023.03
労務調整係数	1.000-00000　0.0　0

単　23号	ﾊﾞｲﾌﾞﾛﾊﾝﾏ施工による 鋼矢板打込み	陸上,電動式 60kW,無し,III型,12m 以下	単位	枚	単位数量	10	単価	

名称・規格	条件	単位	数量	単価	金額	摘要
土木一般世話役		人				
とび工		人				
普通作業員		人				
ﾊﾞｲﾌﾞﾛﾊﾝﾏ杭打機運転 (陸上施工)	打込み,電動式60kW,III型	日	0.345			単　45号
諸雑費(率+まるめ)		式	1			
合計						
単価						円／枚

２次単価表

単価使用年月	2023.03
歩掛適用年月	2023.03
労務調整係数	1.000-00000　0.0　0

単　24号	ﾊﾞｲﾌﾞﾛﾊﾝﾏ施工による 鋼矢板引抜き	陸上,電動式60kW,12m以下	単位	枚	単位数量	10	単価	

名称・規格	条件	単位	数量	単価	金額	摘要
土木一般世話役		人				
とび工		人				
普通作業員		人				
ﾊﾞｲﾌﾞﾛﾊﾝﾏ杭打機運転 (陸上施工)	引抜き,電動式60kW	日	0.2			単　46号
諸雑費(率+まるめ)		式	1			
合計						
単価						円／枚

２次単価表

単価使用年月	2023.03
歩掛適用年月	2023.03
労務調整係数	1.000-00000　0.0　0

単　25号	鋼矢板賃料(普通鋼矢板)	III型,11m/枚,69日,無,有,無,1回	単位	枚	単位数量	1	単価	

名称・規格	条件	単位	数量	単価	金額	摘要
鋼矢板(本矢板) 3型(60kg/m)	供用日数:69日	t	0.66			
鋼矢板 修理費及び損耗費		t	0.66			
諸雑費(まるめ)		式	1			
合計						
単価						円／枚

２次単価表

単価使用年月	2023.03
歩掛適用年月	2023.03
労務調整係数	1.000-00000　0.0　0

単　26号	敷鉄板設置･撤去	設置･撤去	単位	m2	単位数量	100	単価	

名称・規格	条件	単位	数量	単価	金額	摘要
土木一般世話役		人				
とび工		人				
普通作業員		人				
ﾊﾞｯｸﾎｳ(ｸﾛｰﾗ型)運転		日	0.295			単　47号
諸雑費(率+まるめ)		式	1			
合計						
単価						円／m2

２次単価表

単価使用年月	2023.03
歩掛適用年月	2023.03
労務調整係数	1.000-00000　0.0　0

単　27号	敷鉄板賃料	22×1524×6096,無,62日,無,無	単位	枚	単位数量	1	単価	

名称・規格	条件	単位	数量	単価	金額	摘要
敷き鉄板賃料 22×1524×6096	供用日数:62日	枚	1			
諸雑費(まるめ)		式	1			
合計						
単価						円／枚

２次単価表

単価使用年月	2023.03
歩掛適用年月	2023.03
労務調整係数	1.000-00000　0.0　0

単　28号	敷鉄板賃料	22×1524×3048,無,62日,無,無	単位	枚	単位数量	1	単価	

名称・規格	条件	単位	数量	単価	金額	摘要
敷き鉄板賃料 22×1524×3048	供用日数:62日	枚	1			
諸雑費(まるめ)		式	1			
合計						
単価						円／枚

２次単価表

単価使用年月	2023.03
歩掛適用年月	2023.03
労務調整係数	1.000-00000　0.0　0

単　29号	処分費(t)		単位	t	単位数量	100	単価	

名称・規格	条件	単位	数量	単価	金額	摘要
処分費 廃プラ処分		t	100			
合計						
単価						円／t

２次単価表

単価使用年月	2023.03
歩掛適用年月	2023.03
労務調整係数	1.000-00000　0.0　0

単　30号	固化剤混合		単位	m3	単位数量	100	単価	

名称・規格	条件	単位	数量	単価	金額	摘要
土木一般世話役		人				
普通作業員		人				
ﾊﾞｯｸﾎｳ(ｸﾛｰﾗ型)運転		日	0.25			単　48号
諸雑費(率+まるめ)		式	1			
合計						
単価						円／m3

２次単価表

単価使用年月	2023.03
歩掛適用年月	2023.03
労務調整係数	1.000-00000　0.0　0

単　31号	重建設機械分解組立輸送	分解組立+輸送(往復),ｸﾛｰﾗｸﾚｰﾝ系150t吊超え300t吊以下,標準(1.0)	単位	回	単位数量	1	単価	

名称・規格	条件	単位	数量	単価	金額	摘要
特殊作業員		人				
ﾗﾌﾃﾚｰﾝｸﾚｰﾝ[油圧伸縮ｼﾞﾌﾞ型] 60t吊		日	5.7			
運搬費等率		式	1			
諸雑費(まるめ)		式	1			
合計						
単価						円／回

２次単価表

単価使用年月	2023.03
歩掛適用年月	2023.03
労務調整係数	1.000-00000　0.0　0

単　32号	重建設機械分解組立輸送	分解組立+輸送(往復),ｸﾛｰﾗ式杭打機 質量100超150t以下,標準(1.0)	単位	回	単位数量	1	単価	

名称・規格	条件	単位	数量	単価	金額	摘要
特殊作業員		人				
ﾗﾌﾃﾚｰﾝｸﾚｰﾝ[油圧伸縮ｼﾞﾌﾞ型] 60t吊		日	5.6			
運搬費等率		式	1			
諸雑費(まるめ)		式	1			
合計						
単価						円／回

２次単価表

単価使用年月	2023.03
歩掛適用年月	2023.03
労務調整係数	1.000-00000　0.0　0

単　33号	仮設材等の運搬 (鋼矢板、H形鋼、覆工板、敷鉄板等)	北海道･東北･北陸･中･四国･九州,80km,12m以内,各種(実数入力),0,無	単位	t	単位数量	1	単価	

名称・規格	条件	単位	数量	単価	金額	摘要
基本運賃区分B 製品長12m以内 80kmまで		t	1			
諸雑費(まるめ)		式	1			
合計						
単価						円／t

２次単価表

単価使用年月	2023.03
歩掛適用年月	2023.03
労務調整係数	1.000-00000　0.0　0

単　34号	仮設材等の積込み取卸し費	積込み、取卸し(往復分)	単位	t	単位数量	1	単価	

名称・規格	条件	単位	数量	単価	金額	摘要
積込み.取卸し費(仮設材等)		t	2			
合計						
単価						円／t

２次単価表

単価使用年月	2023.03
歩掛適用年月	2023.03
労務調整係数	1.000-00000　0.0　0

単　35号	仮設材等の運搬 (鋼矢板、H形鋼、覆工板、敷鉄板等)	北海道･東北･北陸･中･四国･九州,5km,12m以内,各種(実数入力),0,無	単位	t	単位数量	1	単価	

名称・規格	条件	単位	数量	単価	金額	摘要
基本運賃区分B 製品長12m以内 10kmまで		t	1			
諸雑費(まるめ)		式	1			
合計						
単価						円／t

２次単価表

単価使用年月	2023.03
歩掛適用年月	2023.03
労務調整係数	1.000-00000　0.0　0

単　36号	土質等試験費(一式入力)		単位	式	単位数量	1	単価	

名称・規格	条件	単位	数量	単価	金額	摘要
土質等試験費		式	1			
合計						

3次単価表

単価使用年月	2023.03
歩掛適用年月	2023.03
労務調整係数	1.000-00000　0.0　0

単　37号	電気溶接機運転		単位	日	単位数量	1	単価	

名称・規格	条件	単位	数量	単価	金額	摘要
軽油 1.2号		L	32			
電気溶接機[ﾃﾞｨｰｾﾞﾙｴﾝｼﾞﾝ駆動･直流ｱｰｸ] 排出ｶﾞｽ対策型(第1次) 最大溶接電流300A		日	1			
諸雑費(まるめ)		式	1			
合計						
単価						円／日

3次単価表

単価使用年月	2023.03
歩掛適用年月	2023.03
労務調整係数	1.000-00000　0.0　0

単　38号	鉄筋工[市場単価]	SD345 D29～32,一般構造物,10t以上(標準),無,無,無,無,補正無(鉄筋割合10%未満含む),差筋及び杭頭処理	単位	t	単位数量	1	単価	

名称・規格	条件	単位	数量	単価	金額	摘要
鉄筋ｺﾝｸﾘｰﾄ用棒鋼 SD345 D29～32		t	1.03			
鉄筋工 加工･組立共 一般構造物		t	1			
諸雑費(まるめ)		式	1			
合計						
単価						円／t

3次単価表

単価使用年月	2023.03
歩掛適用年月	2023.03
労務調整係数	1.000-00000　0.0　0

単　39号	鉄筋工[市場単価]	SD345 D13,一般構造物,10t以上(標準),無,無,無,無,補正無(鉄筋割合10%未満含む),差筋及び杭頭処理	単位	t	単位数量	1	単価	

名称・規格	条件	単位	数量	単価	金額	摘要
鉄筋ｺﾝｸﾘｰﾄ用棒鋼 SD345 D13		t	1.03			
鉄筋工 加工･組立共 一般構造物		t	1			
諸雑費(まるめ)		式	1			
合計						
単価						円／t

３次単価表

単価使用年月	2023.03
歩掛適用年月	2023.03
労務調整係数	1.000-00000　0.0　0

単　40号	アースオーガ中掘機運転 オーガ出力　180kw		単位	日	単位数量	1	単価	

名称・規格	条件	単位	数量	単価	金額	摘要
運転手(特殊)		人				
軽油 1.2号		L	83			
ｱｰｽｵｰｶﾞ中掘機運転		日	1.5			
アースオーガ損料 オーガ出力180KW		日	1.5			
諸雑費(まるめ)		式	1			
合計						
単価						円／日

３次単価表

単価使用年月	2023.03
歩掛適用年月	2023.03
労務調整係数	1.000-00000　0.0　0

単　41号	クローラクレーン運転 200ｔ吊り		単位	日	単位数量	1	単価	

名称・規格	条件	単位	数量	単価	金額	摘要
運転手(特殊)		人				
軽油 1.2号		L	85			
クレーン損料 200ｔ吊り		日	1.45			
諸雑費(まるめ)		式	1			
合計						
単価						円／日

３次単価表

単価使用年月	2023.03
歩掛適用年月	2023.03
労務調整係数	1.000-00000　0.0　0

単　42号	バックホウ運転		単位	日	単位数量	1	単価	

名称・規格	条件	単位	数量	単価	金額	摘要
運転手(特殊)		人				
軽油 1.2号		L	39			
バックホウ損料 山積0.45m3		日	1.5			
諸雑費(まるめ)		式	1			
合計						
単価						円／日

３次単価表

単価使用年月	2023.03
歩掛適用年月	2023.03
労務調整係数	1.000-00000　0.0　0

単　43号	油圧ハンマー運転 ラム重量13.6ｔ		単位	日	単位数量	1	単価	

名称・規格	条件	単位	数量	単価	金額	摘要
軽油 1.2号		L	295			
油圧ハンマー運転 S-280（ラム重量13.6t）		日	1.5			
諸雑費(まるめ)		式	1			
合計						
単価						円／日

3次単価表

単価使用年月	2023.03
歩掛適用年月	2023.03
労務調整係数	1.000-00000　0.0　0

単　44号	ｺﾝｸﾘｰﾄﾎﾟﾝﾌﾟ車運転 ﾌﾞｰﾑ式90～110m3	無	単位	日	単位数量	1	単価	

名称・規格	条件	単位	数量	単価	金額	摘要
運転手(特殊)		人				
軽油 1.2号		L	82			
ｺﾝｸﾘｰﾄﾎﾟﾝﾌﾟ車[ﾄﾗｯｸ架装･ﾌﾞｰﾑ式] 圧送能力 90～110m3/h	機械条件:供用　持込	供用日				
諸雑費(まるめ)		式	1			
合計						
単価						円／日

3次単価表

単価使用年月	2023.03
歩掛適用年月	2023.03
労務調整係数	1.000-00000　0.0　0

単　45号	ﾊﾞｲﾌﾞﾛﾊﾝﾏ杭打機運転 (陸上施工)	打込み,電動式60kW,III型	単位	日	単位数量	1	単価	

名称・規格	条件	単位	数量	単価	金額	摘要
運転手(特殊)		人				
軽油 1.2号		L	69			
ﾊﾞｲﾌﾞﾛﾊﾝﾏ(単体)[電動式･普通型] 461～480kN 60kW	機械条件:供用　持込	供用日				
ｸﾛｰﾗｸﾚｰﾝ[油圧駆動ｳｲﾝﾁ･ﾗﾁｽｼﾞﾌﾞ] 排出ｶﾞｽ対策型(第1次基準値)50～55t吊	機械条件:供用　持込	供用日				
諸雑費(まるめ)		式	1			
合計						
単価						円／日

3次単価表

単価使用年月	2023.03
歩掛適用年月	2023.03
労務調整係数	1.000-00000　0.0　0

単　46号	ﾊﾞｲﾌﾞﾛﾊﾝﾏ杭打機運転 (陸上施工)	引抜き,電動式60kW	単位	日	単位数量	1	単価	

名称・規格	条件	単位	数量	単価	金額	摘要
運転手(特殊)		人				
軽油 1.2号		L	69			
ﾊﾞｲﾌﾞﾛﾊﾝﾏ(単体)[電動式･普通型] 461～480kN 60kW	機械条件:供用　持込	供用日				
ｸﾛｰﾗｸﾚｰﾝ[油圧駆動ｳｲﾝﾁ･ﾗﾁｽｼﾞﾌﾞ] 排出ｶﾞｽ対策型(第1次基準値)50～55t吊	機械条件:供用　持込	供用日				
諸雑費(まるめ)		式	1			
合計						
単価						円／日

3次単価表

単価使用年月	2023.03
歩掛適用年月	2023.03
労務調整係数	1.000-00000　0.0　0

単　47号	ﾊﾞｯｸﾎｳ(ｸﾛｰﾗ型)運転		単位	日	単位数量	1	単価	

名称・規格	条件	単位	数量	単価	金額	摘要
運転手(特殊)		人				
軽油 1.2号		L	112			
ﾊﾞｯｸﾎｳ(ｸﾛｰﾗ)[標準･ｸﾚｰﾝ機能付き] 山積0.8m3(平積0.6m3)2.9t吊		日	1.06			
諸雑費(まるめ)		式	1			
合計						
単価						円／日

3次単価表

単価使用年月	2023.03
歩掛適用年月	2023.03
労務調整係数	1.000-00000　0.0　0

単　48号	ﾊﾞｯｸﾎｳ(ｸﾛｰﾗ型)運転		単位	日	単位数量	1	単価	

名称・規格	条件	単位	数量	単価	金額	摘要
運転手(特殊)		人				
軽油 1.2号		L	18			
ﾊﾞｯｸﾎｳ(ｸﾛｰﾗ)[標準･ｸﾚｰﾝ機能付き] 山積0.8m3(平積0.6m3)2.9t吊		日	1.02			
諸雑費(まるめ)		式	1			
合計						
単価						円／日

機労材集計リスト（機械）

工事名	Ｒ４徳土　徳島津田インター線　徳・津田海岸　橋梁下部工事（１）（担い手確保型）					
単価コード	名　称	規　格	単位	数量	金額	摘要
L001010004	ﾊﾞｯｸﾎｳ(ｸﾛｰﾗ)[標準･ｸﾚｰﾝ機能付き]	山積0.8m3(平積0.6m3)2.9t吊	日	1.119	12,877	
L001010007	ﾊﾞｯｸﾎｳ(ｸﾛｰﾗ)[標準]	山積0.8m3(平積0.6m3)	日	5.27	54,808	
L001070002	振動ﾛｰﾗ(舗装用)[ﾊﾝﾄﾞｶﾞｲﾄﾞ式]	運転質量0.8～1.1t	日	4.466	9,064	
L001130012	ﾗﾌﾃﾚｰﾝｸﾚｰﾝ[油圧伸縮ｼﾞﾌﾞ型]	60t吊	日	11.3	1,020,390	
L001180001	ﾀﾝﾊﾟ及びﾗﾝﾏ	質量 60～80kg	日	0.88	577	
M000202019	ﾊﾞｯｸﾎｳ(ｸﾛｰﾗ)[標準]	排ｶﾞｽ型(第2次) 山積0.8m3	供用日	4.279	76,180	
M000301005	ﾀﾞﾝﾌﾟﾄﾗｯｸ[ｵﾝﾛｰﾄﾞ･ﾃﾞｨｰｾﾞﾙ]	10t積級	供用日	11.561	238,827	
M000401035	ｸﾛｰﾗｸﾚｰﾝ[油圧駆動ｳｲﾝﾁ･ﾗﾁｽｼﾞﾌﾞ]	排出ｶﾞｽ対策型(第1次基準値)50～55t吊	供用日	7.51	422,818	
M000503008	ﾊﾞｲﾌﾞﾛﾊﾝﾏ(単体)[電動式･普通型]	461～480kN 60kW	供用日	7.51	162,218	
M000903010	ｺﾝｸﾘｰﾄﾎﾟﾝﾌﾟ車[ﾄﾗｯｸ架装･ﾌﾞｰﾑ式]	圧送能力 90～110m3/h	供用日	1.792	92,835	
M002081016	電気溶接機[ﾃﾞｨｰｾﾞﾙｴﾝｼﾞﾝ駆動･直流ｱｰｸ]	排出ｶﾞｽ対策型(第1次) 最大溶接電流300A	日	4.914	11,007	
	合計額				2,101,601	

見積単価一覧表

工事名	R4徳土　徳島津田インター線 徳・津田海岸 橋梁下部工事（1）（担い手確保型）			
名称	規格	単位	単価	備考
トランペットシース	TR90 φ90～185 L=330	個	2,870	現場車上渡し
処分費	廃プラ	t	50,000	運搬距離：L=2.9km
※以下は、週休２日補正として計上している金額の合計額を参考値として示したものです。				
直接工事費分	４週８休経費補正	式	688,388	
共通仮設費分	４週８休経費補正	式	298,000	

技術管理費積上げ項目一覧表

工事名	Ｒ４徳土　徳島津田インター線 徳・津田海岸 橋梁下部工事（１）（担い手確保型）				
積上げ項目	土質等試験費				
番号	項目	規格仕様	単位	数量	備考
1	**六価クロム溶出試験**	溶出	検体	1	

採用歩掛　　Ａ１橋台　鋼管杭φ１０００　Ｌ＝８６ｍ板厚１２mm

鋼管杭打工（中堀工　最終打撃）施工費

第 １号　1本当たり単価表

名　称	規　格	数 量	単位	単　価	金　額	摘　要
土木一般世話役		2.31	人			
溶接工		4.63	人			
とび工		2.31	人			
普通作業員		2.31	人			
アースオーガ中掘機運転	オーガ出力180KW	2.31	日			第2号単価
クローラクレーン運転	200ｔ吊り	2.31	日			第3号単価
バックホウ運転	山積0.45m３	2.31	日			第4号単価
油圧ハンマー運転	ラム重量13.6t	2.31	日			第5号単価
諸雑費		0.29	率			労務費と機械運転費（油圧ハンマーを除く）の合計が対象
計						

※諸雑費は，溶接棒，現場溶接にて行う杭先端加工費（労務費，材料費を含む），鋼管吊具，吊ワイヤー，裏当てリング及びストッパー，銅バンド，ずれ止め，ずれ止め用ストッパー，オーガスクリュ，オーガヘッド，ヤットコ，足場材（敷鉄板）賃料及び設置･撤去･移設，交流アーク溶接機損料，空気圧縮機（排出ガス対策型）の運転，電力に関する経費等の費用である。なお，ヤットコの有無及びずれ止め，ずれ止め用ストッパーの有無にかかわらず本諸雑費率を適用出来る。

第 ２号　アースオーガ中掘機運転　1日当たり単価表

名　称	規　格	数 量	単位	単　価	金　額	摘　要
運転手(特殊)		1.0	人			
軽油		83	ﾘｯﾄﾙ			
アースオーガ中掘機運転	全装備重量135～145ｔ	1.5	日	137,000		
アースオーガ損料	オーガ出力180KW	1.5	日	62,100		
諸雑費		1	式			
計						

第 ３号　クローラクレーン運転　1日当たり単価表

名　称	規　格	数 量	単位	単　価	金　額	摘要
運転手(特殊)		1.0	人			
軽油		85	ﾘｯﾄﾙ			
クレーン損料	200ｔ吊り	1.45	日	214,000		
諸雑費		1	式			
計						

第 ４号　バックホウ運転　1日当たり単価表

名　称	規　格	数 量	単位	単　価	金　額	摘要
運転手(特殊)		1.0	人			
軽油		39	ﾘｯﾄﾙ			
バックホウ損料	山積0.45m３	1.50	日	10,500		
計						

※ 排出ガス対策型(第2次基準値)、クローラ型、山積み0.45m3(平積み0.35m3)

第 ５号　油圧ハンマー運転　1日当り単価表

名　称	規　格	数 量	単位	単　価	金　額	摘要
軽油	1,2号　ﾊﾟﾄﾛｰﾙ経由	295	ﾘｯﾄﾙ			
油圧ハンマー損料	S-280（ラム重量13.6t）	1.5	日	656,900		
計						

暫定単価　　Ａ１橋台　鋼管杭φ１０００　Ｌ＝８６ｍ板厚１２mm

建設汚泥処理工　固化材混合　施工費　100kg/m3見込み

第 １号　100m3当たり単価表

名　称	規　格	数 量	単位	単　価	金　額	摘　要
土木一般世話役		0.25	人			
普通作業員		0.83	人			
バックホウ(ｸﾛｰﾗ)運転		0.25	日			第1号単価
諸雑費		0.10	率			労務費と機械運転費の合計が対象
計			m3	100		

第 １号　バックホウ運転　1日当たり単価表

名　称	規　格	数 量	単位	単　価	金　額	摘要
運転手(特殊)		0.3	人			
軽油		18	ﾘｯﾄﾙ			
バックホウ(ｸﾛｰﾗ)	排対1次　山積0.8（平積0.6） 吊能力2.9ｔ	1.02	日	11,500		
諸雑費		1.00	式			
計						

※ 排出ガス対策型(第2次基準値)、クローラ型、山積み0.45m3(平積み0.35m3)

【下部工数量計算書】

－　目　次　－

第1章　数量総括表　・・・・・・・・・・・・・・・・・・・・・・・・　1

第2章　A1橋台数量　・・・・・・・・・・・・・・・・・・・・・・・・　4

第1章　数量総括表

1.1　本体工

種別	細　別	規　格		数 量 区 分			単位	A1橋台	備考
本体工	コンクリート工	σck=24N/mm^2		鉄筋構造物		躯体	m^3	163.7	
						底版	〃	125.9	
						台座	〃	0.6	
						合計	〃	290.2	
		σck≧18N/mm2	t=10cm	無筋構造物		均しコン	m^2	60.4	
	型枠工	一般型枠		鉄筋構造物	H≦30m	躯体	〃	213.0	
						底版	〃	62.7	
						台座	〃	2.4	
						合計	〃	278.0	
				無筋構造物		均しコン	〃	3.4	
		箱抜管		φ200 L=890			m	5.9	
				φ250 L=1240			〃	-	
	鉄筋工	SD345	D13	一般構造物(吊上げ有)			t	1.839	
			D16	〃			〃	4.584	
			D19	〃			〃	0.761	
			D22	〃			〃	0.902	
			D25	〃			〃	2.447	
			-	D16～D25小計			〃	8.694	
			D29	〃			〃	0.000	
			D32	〃			〃	0.000	
			-	D29～D32小計			〃	0.000	
			D35	〃			〃	0.000	
			D38	〃			〃	0.000	
			D41	〃			〃	0.000	
			D51	〃			〃	0.000	
		合計					〃	10.533	
		太径割合					%	0.0	
		ｶﾞｽ圧接		鉄筋径 D32			箇所	-	
				鉄筋径 D25			〃	0	
				鉄筋径 D22			〃	0	
		合計					〃	0	
		機械式鉄筋定着工法		鉄筋径 D13		0m＜L≦1m	箇所	36	
						3m＜L≦4m	〃	5	
						4m＜L≦5m	〃	40	
				鉄筋径 D16		0m＜L≦1m	〃	-	
						1m＜L≦2m	〃	47	
						2m＜L≦3m	〃	-	
						3m＜L≦4m	〃	5	
						4m＜L≦5m	〃	27	
				鉄筋径 D22		2m＜L≦3m	〃	-	
						4m＜L≦5m	〃	-	
		合計					〃	160	
	基礎材	RC-40		t=20cm			m^2	60.4	
	足場工	枠組足場		手摺先行型		H≦30m	掛m^2	259	
	支保工	―		パイプサポート支保	H＜4.0m	f≦40kN/m2	空m^3	4	
				くさび結合	H≦30m	40<f≦80kN/m2	〃	17	

1.2　作業土工

種別	細　別	規　格	数 量 区 分	単位	A1橋台	備考
土工	床掘り	土留掘削(自立式)	A領域 障害なし　土砂	m^3	339.9	
		土留掘削(切梁式)	B領域 障害あり　土砂	〃	-	
			合計	〃	339.9	
	埋戻し	－	最大埋戻幅 1m以上4m未満	〃	157.4	
	残土処理	土砂	床掘内	〃	165.0	
	基面整正	土砂	－	m^2	60.4	

1.3　落橋防止工

種別	細　別	規　格	数 量 区 分	単位	A1橋台	備考
落橋防止工	落橋防止工	シース管 VP75	長さ	m	0.97	
			本数	本	2	
			延長計	m	1.9	
		φ185～90×330	個数	個	2	

~~1.4　上部工施工~~

~~種別~~	~~細　別~~	~~規　格~~	~~数 量 区 分~~		~~単位~~	~~A1橋台~~	~~備考~~
~~上部工施工~~	~~支承工~~	~~沓座モルタル~~	~~－~~		~~m^3~~	~~0.3~~	
	~~コンクリート工~~	~~σck=36N/mm2~~	~~鉄筋構造物~~	~~後打ち~~	~~〃~~	~~1.4~~	
		~~σck=24N/mm2~~		~~壁高欄~~	~~〃~~	~~3.9~~	
	~~型枠工~~	~~一般型枠~~	~~鉄筋構造物~~ ~~H≦30m~~	~~後打ち~~	~~〃~~	~~3.0~~	
				~~壁高欄~~	~~〃~~	~~26.7~~	
				~~合計~~	~~〃~~	~~29.7~~	
~~路掛版工~~	~~コンクリート~~	~~σck=24N/mm2~~	~~鉄筋構造物~~		~~〃~~	~~28.1~~	
	~~型　　枠~~	~~一般型枠~~	~~－~~		~~m^2~~	~~5.8~~	
	~~鉄筋~~	~~SD345~~ ~~D13~~	~~一般構造物（吊上げ有）~~		~~t~~	~~0.046~~	
		~~D16~~	~~〃~~		~~〃~~	~~0.000~~	
		~~D19~~	~~〃~~		~~〃~~	~~0.000~~	
		~~D22~~	~~〃~~		~~〃~~	~~2.263~~	
		~~D25~~	~~〃~~		~~〃~~	~~1.493~~	
		~~－~~	~~D16～D25小計~~		~~〃~~	~~3.756~~	
		~~合計~~			~~〃~~	~~3.802~~	
		~~太径割合~~			~~%~~	~~0.0~~	
	~~目地材~~	~~t=20mm~~	~~－~~		~~m^2~~	~~12.8~~	
	~~路盤紙~~	~~－~~	~~－~~		~~〃~~	~~56.4~~	

~~種別~~	~~細別~~	~~規格~~	~~数量区分~~	~~単位~~	~~A1橋台~~	~~備考~~
~~橋台背面排水工~~	~~背面排水工~~	~~－~~	~~W400×t=30mm~~	~~m~~	~~7.3~~	
	~~横断排水工~~	~~高密度ﾎﾟﾘｴﾁﾚﾝ管~~	~~φ200(内面平滑 有孔)~~	~~〃~~	~~7.1~~	
		~~ﾌｨﾙﾀｰ材~~	~~砕石径5～40mm~~	~~m^3~~	~~1.1~~	
	~~水抜きパイプ~~	~~－~~	~~VUφ50~~	~~m~~	~~0.6~~	

1.5　基礎工

工種	種別	規格		単位	A1橋台	摘要
鋼管杭	杭本数	φ1000		本	12	
	設計杭長			m	1,032.0	
	鋼管	上杭	t=18mm	kg	0	SKK400
		上杭	t=12mm	kg	36,792	SKK400
		中杭	t=12mm	kg	224,256	SKK400
		下杭	t=12mm	kg	40,296	SKK400
		合計		kg	301,344	
	杭頭鉄筋	SD390	D38	kg	0	
		SD345	D32	kg	4,536	
		SD345	D13	kg	636	
		合計		kg	5,172	
	杭補強プレート	SM490A		kg	290	
		SS400		kg	6,738	
	SL塗布			m2	1,978.8	
	溶接長			m	75.4	
	杭頭中詰コンクリート	σck=24N/mm2		m3	13.8	
		σck=30N/mm2		m3	0.0	
	鋼製吊り型枠	t=9mm		m2	9.0	
				kg	634.2	
	鋼製吊り型枠溶接長			m	36.8	材料費に含む
	現場継手箇所			箇所	84	歩掛に含む
	現場取卸			t	309.0	
杭土工	掘削長	掘削長合計		m	1,062.2	
	掘削土量	掘削土量合計		m3	834.0	
	加重平均N値			-	15.9	
	杭残土			m3	834.0	

第2章　A1橋台数量

2.1　A1橋台数量集計表

種別	細別	規格		数量区分			単位	数量	設計数量
本体工	コンクリート工	σck=24N/mm2		鉄筋構造物		躯体	m^3	163.7	-
		〃				底版	〃	125.9	-
		〃				台座	〃	0.6	-
		〃				合計	〃	290.2	290
		σck≧18N/mm2	t=100mm	無筋構造物		均しコン	m^2	60.4	60
	型枠工	一般型枠		鉄筋構造物	H≦30m	躯体	m^2	213.0	-
						底版	〃	62.7	-
						台座	〃	2.4	-
						合計	〃	278.0	280
				無筋構造物		均しコン	〃	3.4	3
		箱抜管		φ200 L=890			m	5.9	6
	鉄筋工	SD345	D13	一般構造物（吊上げ有）			t	1.839	1.839
			D16	〃			〃	4.584	4.584
			D19	〃			〃	0.761	0.761
			D22	〃			〃	0.902	0.902
			D25	〃			〃	2.447	2.447
			-	D16～D25小計			〃	8.694	8.694
			D29	一般構造物（吊上げ有）			〃	0.000	0.000
			D32	〃			〃	0.000	0.000
			-	D29～D32小計			〃	0.000	0.000
			D35	一般構造物（吊上げ有）			〃	0.000	0.000
			D38	〃			〃	0.000	0.000
			D41	〃			〃	0.000	0.000
			D51	〃			〃	0.000	0.000
			-	合計			〃	10.533	10.533
			-	太径割合			%	0.0	0
		圧接	D25	-			箇所	0	0
			D22	-			〃	0	0
			D19	-			〃	0	0
			-	合計			〃	0	0
		機械式鉄筋定着工法	D13	0m＜L≦1m			箇所	36	36
				1m＜L≦2m			〃	-	-
				2m＜L≦3m			〃	-	-
				3m＜L≦4m			〃	5	5
				4m＜L≦5m			〃	40	40
			D16	0m＜L≦1m			〃	-	-
				1m＜L≦2m			〃	47	47
				2m＜L≦3m			〃	-	-
				3m＜L≦4m			〃	5	5
				4m＜L≦5m			〃	27	27
			-	合計			〃	160	160
	基礎材	RC-40		t=20cm			m^2	60.4	60
	足場工	枠組足場		手摺先行型		H≦30m	掛m^2	259	260
	支保工	ﾊﾟｲﾌﾟｻﾎﾟｰﾄ支保		H＜4.0m	f≦40kN/m2		空m^3	4	0
		くさび結合支保		H≦30.0m	f≦40kN/m2		〃	16	20
		くさび結合支保		H≦30.0m	40kN/m2＜f≦80kN/m2		〃	17	20

種別	細別	規格	数量区分	単位	数量	設計数量
土工	床掘り	土留掘削 自立式	A領域　土砂	m^3	339.9	340
			B領域　土砂	〃		0
			合計	〃	339.9	340
	埋戻し	-	最大埋戻幅1m以上4m未満	〃	157.4	160
	残土処理	土砂	床掘り内	〃	165.0	170
	基面整正	土砂	-	m^2	60.4	60
落橋防止工	落橋防止工	シース管　VP75	長さ	m	0.97	-
			本数	本	2	2
			延長計	m	1.9	2
		φ185～90×330	個数	個	2	2
~~上部工施工~~	~~支承工~~	~~沓座モルタル~~	~~－~~	~~㎥~~	~~0.3~~	~~1~~
	~~コンクリート工~~	~~σck=36N/mm2~~	~~鉄筋構造物　後打ち~~	~~㎥~~	~~1.4~~	~~1~~
		~~σck=24N/mm2~~	~~鉄筋構造物　壁高欄~~	~~〃~~	~~3.9~~	~~4~~
	~~型枠工~~	~~一般型枠~~	~~鉄筋構造物　H≦30m　後打ち~~	~~㎡~~	~~3.0~~	~~3~~
			~~鉄筋構造物　H≦30m　壁高欄~~	~~〃~~	~~26.7~~	~~27~~
			~~鉄筋構造物　H≦30m　合計~~	~~〃~~	~~29.7~~	~~30~~
~~踏掛版工~~	~~コンクリート~~	~~σck=24N/mm2~~	~~鉄筋構造物~~	~~㎥~~	~~28.1~~	~~28~~
	~~型　　枠~~	~~一般型枠~~	~~－~~	~~㎡~~	~~5.8~~	~~6~~
	~~鉄筋~~	~~SD345　D13~~	~~一般構造物（吊上げ有）~~	~~t~~	~~0.046~~	~~0.046~~
		~~D16~~	~~〃~~	~~〃~~	~~0.000~~	~~0.000~~
		~~D19~~	~~〃~~	~~〃~~	~~0.000~~	~~0.000~~
		~~D22~~	~~〃~~	~~〃~~	~~2.263~~	~~2.263~~
		~~D25~~	~~〃~~	~~〃~~	~~1.493~~	~~1.493~~
		~~－~~	~~D16～D25小計~~	~~〃~~	~~3.756~~	~~3.756~~
		~~－~~	~~合計~~	~~〃~~	~~3.802~~	~~3.802~~
		~~－~~	~~太径割合~~	~~%~~	~~0.0~~	~~0~~
	~~目地材~~	~~t=20mm~~	~~－~~	~~㎡~~	~~12.8~~	~~13~~
	~~路盤紙~~	~~－~~	~~－~~	~~㎡~~	~~56.4~~	~~56~~

~~種別~~	~~細別~~	~~規格~~	~~数量区分~~	~~単位~~	~~数量~~	~~設計数量~~
~~排水工~~ ~~橋台背面~~	~~背面排水工~~	~~－~~	~~W400×t=30mm~~	~~m~~	~~7.3~~	~~7~~
	~~横断排水工~~	~~高密度ﾎﾟﾘｴﾁﾚﾝ管~~	~~φ200(内面平滑　有孔)~~	~~〃~~	~~7.1~~	~~7~~
		~~ﾌｨﾙﾀｰ材~~	~~砕石径5～40mm~~	~~㎥~~	~~1.1~~	~~1~~
	~~水抜きパイプ~~	~~－~~	~~VUφ50~~	~~m~~	~~0.6~~	~~1~~

工種	種別	規格		単位	杭1本当り	1基当り	摘要
鋼管杭	杭本数	φ1000		本	1	12	
	設計杭長			m	86.0	1,032.0	
	鋼管	上杭	t=12mm	kg	3,066	36,792	SKK400
		中杭	t=12mm	kg	18,688	224,256	SKK400
		下杭	t=12mm	kg	3,358	40,296	SKK400
		合計		kg	25,112	301,344	
	杭頭鉄筋	SD345	D32	kg	378	4,536	
		SD345	D13	kg	53	636	
		合計		kg	431	5,172	
	杭補強プレート	SM490A		kg	24	290	
		SS400		kg	562	6,738	
	SL塗布			m2	164.9	1,978.8	
	溶接長			m	6.3	75.4	
	杭頭中詰コンクリート	σck=24N/mm2		m3	1.2	13.8	
	鋼製吊り型枠	t=9mm		m2	0.7	9.0	
				kg	52.9	634.2	
	鋼製吊り型枠溶接長			m	3.1	36.8	材料費に含む
	現場継手箇所			箇所	7	84	歩掛に含む
	現場取卸			t	25.8	309.0	
杭土工	掘削長	掘削長合計		m	88.5	1,062.2	
	掘削土量	掘削土量合計		m3	69.5	834.0	
	加重平均N値			-		15.9	
	杭残土			m3	69.5	834.0	

2.2　コンクリート（σck=24N/mm2）

(1) 胸壁

胸壁前面

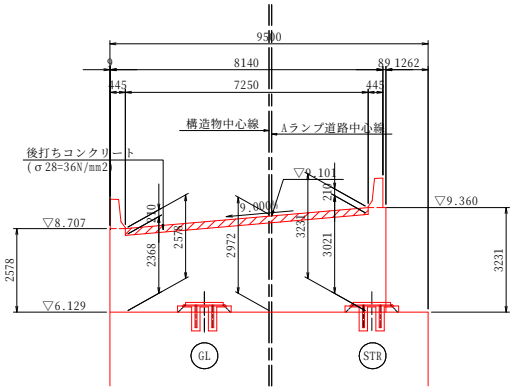

側面図

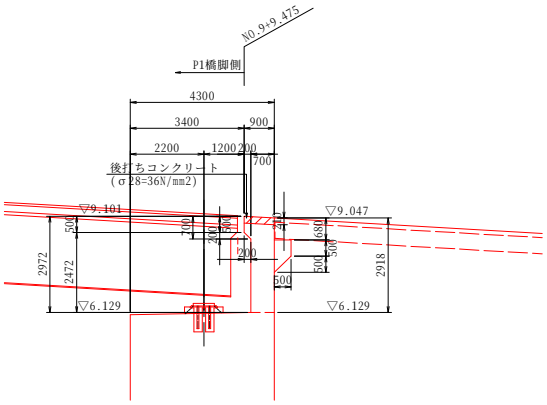

胸壁背面

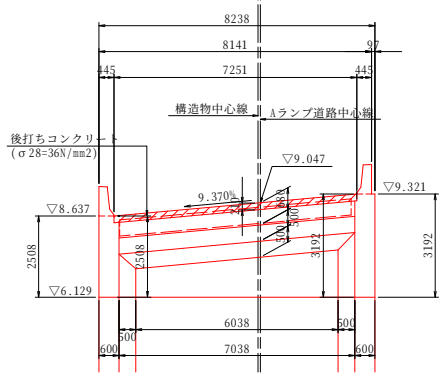

・前面面積

A1=	1/2	x	(2.578	+	2.578)	x	0.454	=	1.17	m2
A2=	1/2	x	(2.578	+	3.231)	x	7.250	=	21.06	m2
A3=	1/2	x	(3.231	+	3.231)	x	0.534	=	1.73	m2
								=	23.96	m2

・背面面積

A1=	1/2	x	(2.508	+	2.508)	x	0.445	=	1.12	m2
A2=	1/2	x	(2.508	+	3.192)	x	7.251	=	20.67	m2
A3=	1/2	x	(3.192	+	3.192)	x	0.542	=	1.73	m2
								=	23.52	m2

・コンクリート体積

V1=	1/2	x	(23.96	+	23.52)	x	0.700					(胸壁)	=	16.62	m3
V2=	1/2	x	(0.500	+	0.700)	x	0.200	x	8.238			(前面突起)	=	0.99	m3
V3=	1/2	x	(0.500	+	1.000)	x	0.500	x	7.038			(受台)	=	2.64	m3
V4=	- 1/2	x	0.500	x	0.500	x	0.500	x	1/3	x	2	(受台控除)	=	-0.04	m3
V5=	- 1/2	x	(7.250	+	7.251)	x	0.210	x	0.900			(後打ちコン控除)	=	-1.37	m3
													=	18.84	m3

(2) 竪壁

正面図
(1-1)

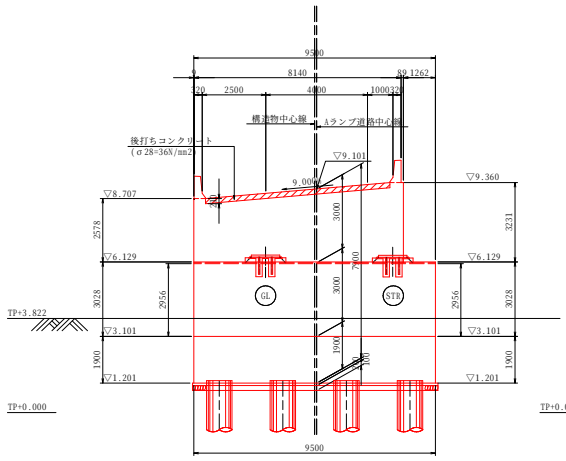

側面図
(3-3)

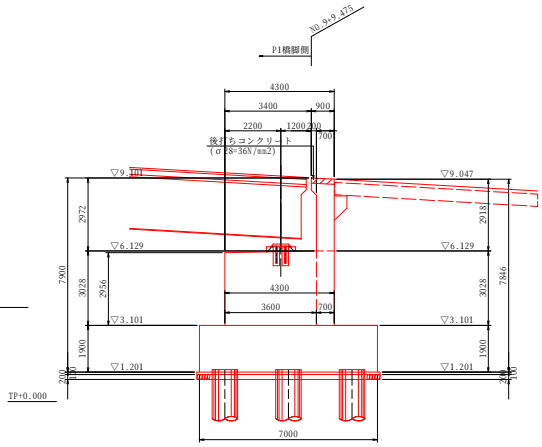

背面図
(2-2)

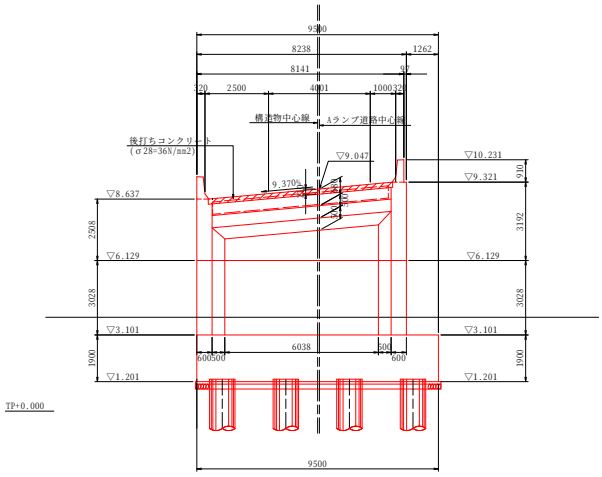

・前面面積　　A= 1/2 x (2.956 + 2.956) x 9.500 = 28.08 m2
・背面面積　　A1= 1/2 x (3.028 + 3.028) x 9.500 = 28.77 m2
　　A2= 1/2 x (3.028 + 3.028) x 8.238 = 24.94 m2

・コンクリート体積

V1= 1/2 x (28.08 + 28.77) x 3.600	=	102.33 m3
V3= 24.94 x 0.700	=	17.46 m3
	=	119.79 m3

(3) 底版

V1= 9.500 x 7.000 x 1.900 + 0.148 x 1.700 x 1.900	=	126.83 m3
V2= -π/4 x 1.000 x 1.000 x 0.100 x 12 (杭頭控除)	=	-0.94 m3
	=	125.89 m3

(4) ウイング

1) 左側ウイング

左側翼壁

1 - 1
(外側)

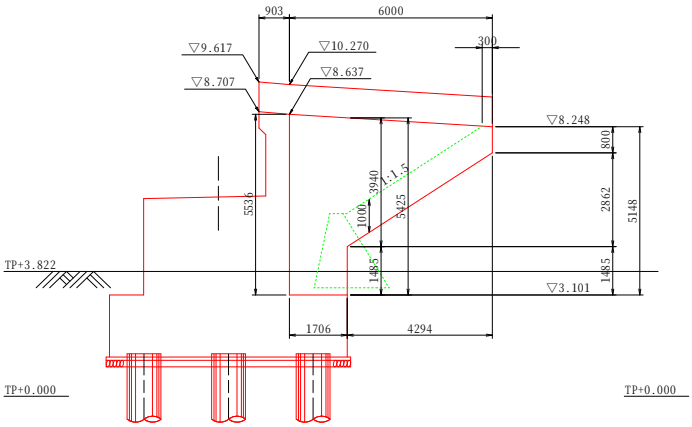

2 - 2
(内側)

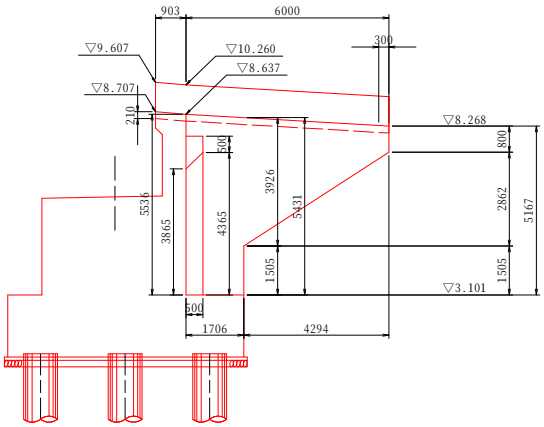

平面図

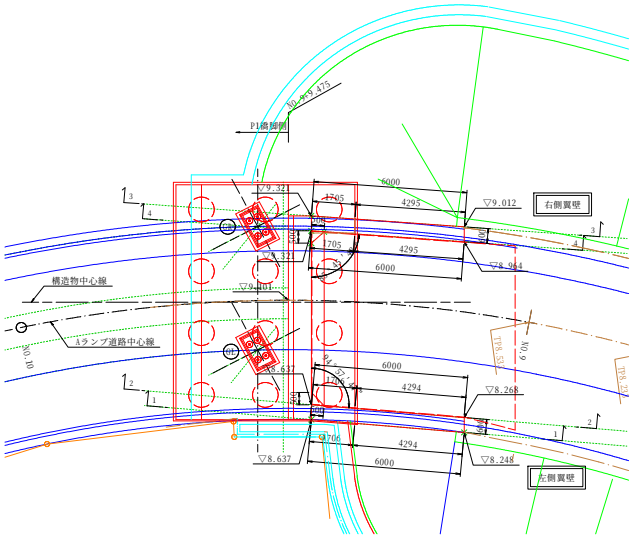

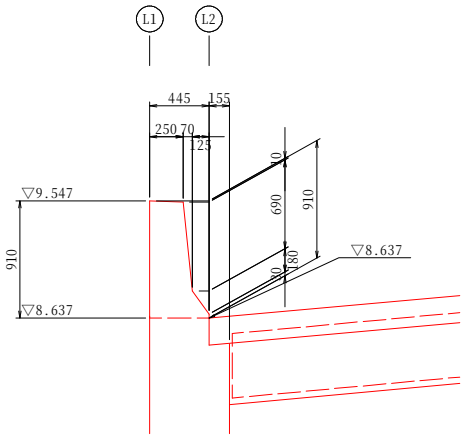

V1= 1/4 x (5.536 + 5.425 + 5.536 + 5.431)
x (1.706 + 1.706) x 1/2 x 0.600 = 5.61 m3

V2= (0.800 + 1/2 x (3.940 + 3.926))x 1/2
x 1/2 x (4.294 + 4.294) x 0.600 = 6.10 m3

V3= -0.155 x 0.210 x 6.000 (天端切欠部控除) = -0.20 m3

V4= 1/2 x 0.500 x 0.500 x 3.865
+ 1/2 x 0.500 x 0.500 x 0.500 x 1/3 (ハンチ) = 0.50 m3

= 12.01 m3

2) 右側ウイング

右側翼壁

3 - 3
(外側)

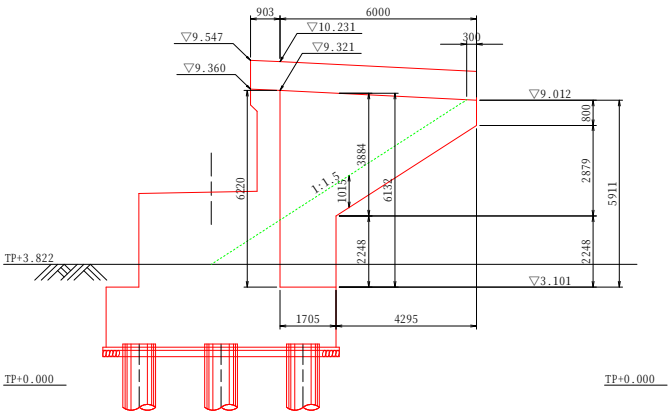

4 - 4
(内側)

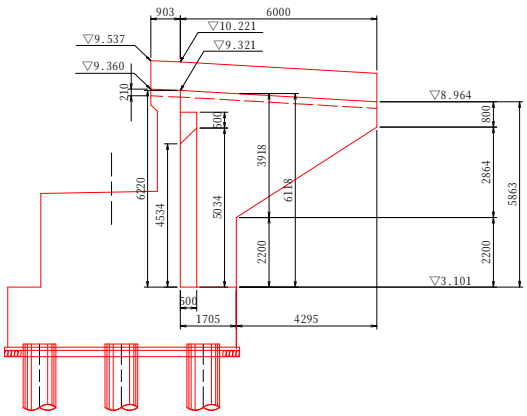

平面図

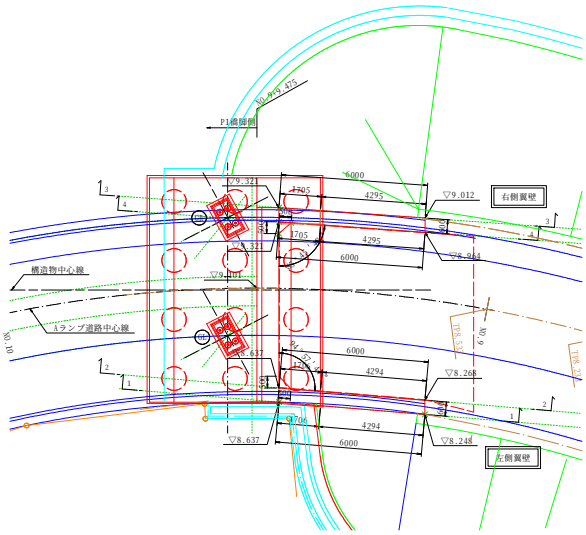

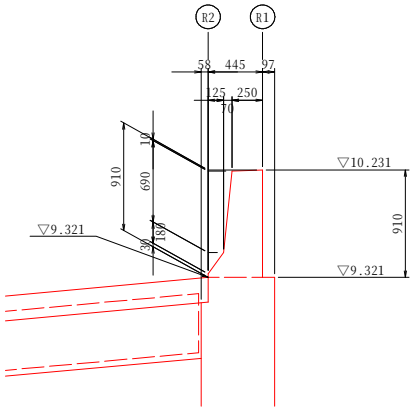

V1= 1/4 x (6.220 + 6.132 + 6.220 + 6.118)
x (1.705 + 1.705) x 1/2 x 0.600 = 6.31 m3
V2= (0.800 + 1/2 x (3.884 + 3.918))x 1/2
x 1/2 x (4.295 + 4.295) x 0.600 = 6.06 m3
V3= 0.058 x 0.210 x 6.000 (天端切欠部控除) = 0.07 m3
V4= 1/2 x 0.500 x 0.500 x 4.534
+ 1/2 x 0.500 x 0.500 x 0.500 x 1/3 (ハンチ) = 0.59 m3
= 13.03 m3

・ウイングコンクリート体積
V= 12.01 + 13.03 = 25.04 m3

(5) 台座

a - a

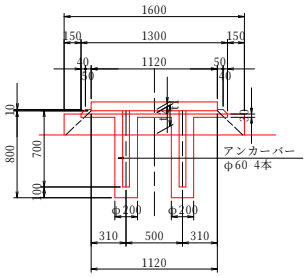

b - b

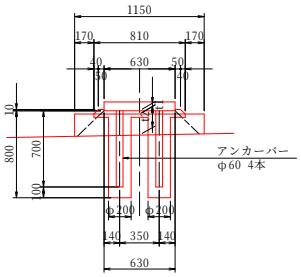

		S1		
		GL	GR	STR(支承部)
調整モルタル厚	t1	0.030	-	0.030
台座コンクリート高	t2	0.194	-	0.188

GL

V1=	1.600	x	1.150	x	0.194						=	0.36	m3
V2=	-1.300	x	0.810	x	0.030					(控除)	=	-0.03	m3
V3=	-π/4	x	0.200	x	0.200	x	0.164	x	4	(控除)	=	-0.02	m3
											=	0.31	m3

STR

V1=	1.600	x	1.150	x	0.188						=	0.35	m3
V2=	-1.300	x	0.810	x	0.030					(控除)	=	-0.03	m3
V3=	-π/4	x	0.200	x	0.200	x	0.158	x	4	(控除)	=	-0.02	m3
											=	0.30	m3

・台座コンクリート体積

V= 0.31 + 0.30 = 0.61 m3

(6) コンクリート体積合計

部位	規格	単位	数量
胸壁	σck=24N/mm2	m3	18.84
竪壁	〃	m3	119.79
底版	〃	m3	125.89
ウイング	〃	m3	25.04
台座	〃	m3	0.61
合計	〃	m3	290.2

2.3　型枠（一般型枠,鉄筋・無筋構造物）

(1) 胸壁

胸壁前面

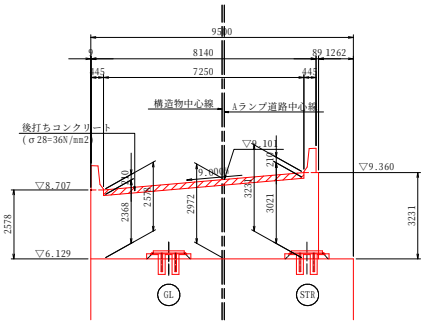

側面図

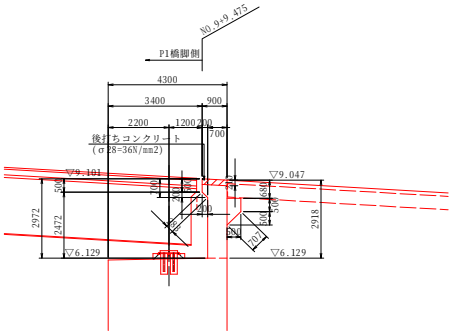

胸壁背面

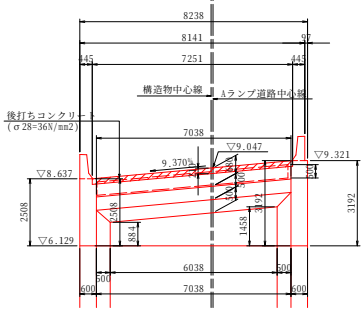

・前面面積	=	23.96 m2
・背面面積	=	23.52 m2
・前面突起控除		
A= -0.700 x 8.238	=	-5.77 m2
・前面突起		
A= (0.500 + 0.283) x 8.238	=	6.45 m2
・受台控除		
A= -1.000 x 7.038	=	-7.04 m2
・受台		
A1= 0.500 x 7.038	=	3.52 m2
A2= 0.707 x 6.038 + 1/2 x (0.707 + 0.000) x 0.500 x 2	=	4.62 m2
・右ウイング控除		
A= - { 1/2 x (3.192 + 3.192) x 0.600 - 0.058 x 0.210 }	=	-1.90 m2
・右ウイングハンチ控除		
A= -1.458 x 0.500	=	-0.73 m2
・左ウイング控除		
A= - { 1/2 x (2.508 + 2.508) x 0.600 - 0.155 x 0.210 }	=	-1.47 m2
・左ウイングハンチ控除		
A= -0.884 x 0.500	=	-0.44 m2
・前面突起側面		
A= 1/2 x (0.500 + 0.700) x 0.200 x 2	=	0.24 m2
・胸壁側面		
A1= 1/2 x (2.578 + 2.508) x 0.700	=	1.78 m2
A2= 1/2 x (3.231 + 3.192) x 0.700	=	2.25 m2
・後打部控除		
A= - (7.250 + 7.251) x 0.210	=	-3.05 m2
・後打部		
A= 0.210 x 0.900 x 2	=	0.38 m2
	=	46.32 m2

(2) 竪壁

正面図
(1-1)

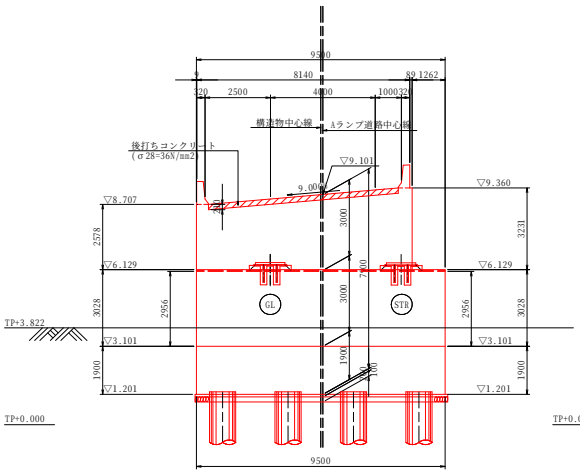

側面図
(3-3)

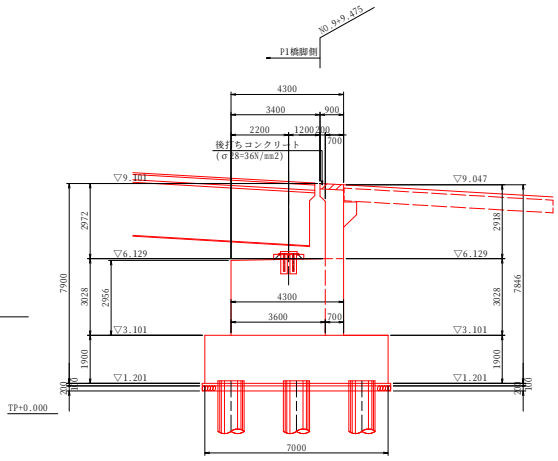

背面図
(2-2)

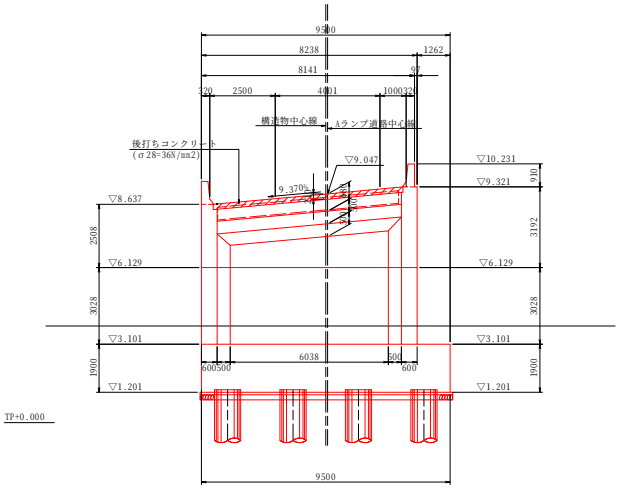

・前面面積	A=	1/2	x	(2.956	+	2.956)	x	9.500	=	28.08 m2
・背面面積	A=	1/2	x	(3.028	+	3.028)	x	9.500	=	28.77 m2
・側面	A1=	1/2	x	(2.956	+	3.028)	x	3.600	=	10.77 m2
	A2=	3.028	x	0.700					=	2.12 m2
	A3=	1/2	x	(2.956	+	3.028)	x	3.600	=	10.77 m2
	A4=	3.028	x	0.700					=	2.12 m2
・右ウイング控除	A=	- 1/2	x	(3.028	+	3.028)	x	0.600	=	-1.82 m2
・右ハンチ控除	A=	- 1/2	x	(3.028	+	3.028)	x	0.500	=	-1.51 m2
・左ウイング控除	A=	- 1/2	x	(3.028	+	3.028)	x	0.600	=	-1.82 m2
・左ハンチ控除	A=	- 1/2	x	(3.028	+	3.028)	x	0.500	=	-1.51 m2
									=	75.97 m2

(3) 底版

V= (9.500 + 7.000) x 2 x 1.900 = 62.70 m2

(4) ウイング

1) 左側ウイング

左側翼壁

1 - 1
(外側)

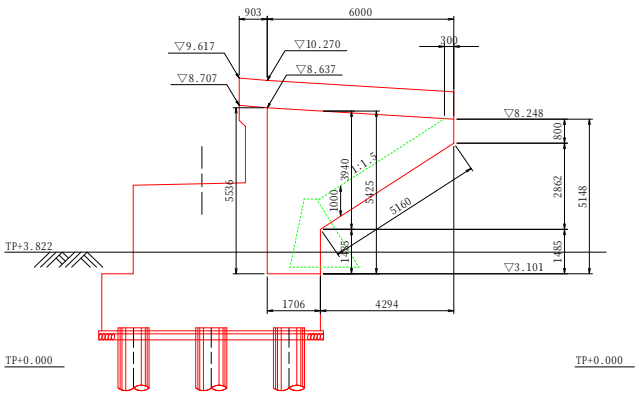

2 - 2
(内側)

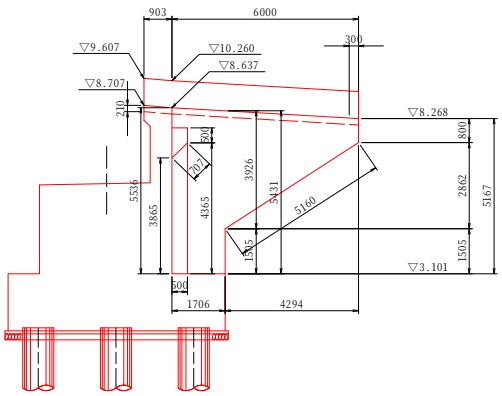

平面図

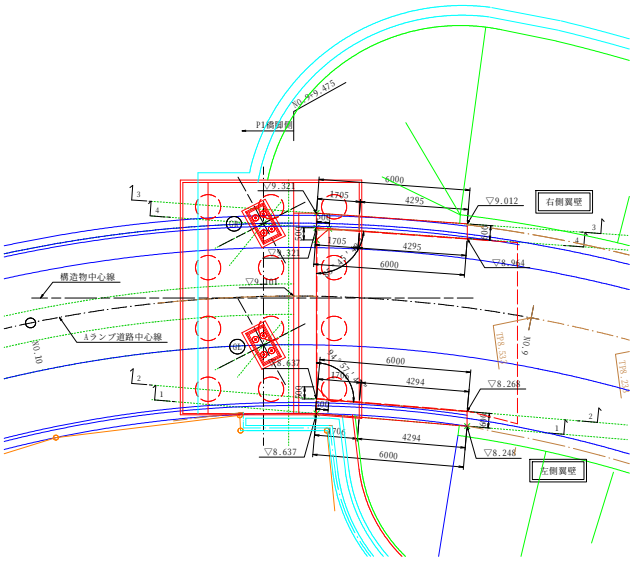

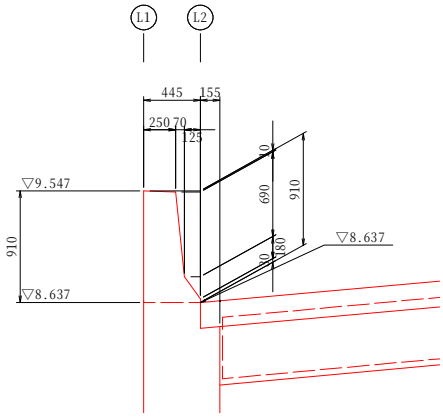

・外側

A1= 1/2 x (5.536 + 5.425) x 1.706 = 9.35 m2

A2= 1/2 x (3.940 + 0.800) x 4.294 = 10.18 m2

・妻部

A= { 1/2 x (1.485 + 1.505) + 5.160 + 0.800 } x 0.600

- 0.155 x 0.210 = 4.44 m2

・内側

A1= 1/2 x (5.536 + 5.431) x 1.706 = 9.35 m2

A2= 1/2 x (3.926 + 0.800) x 4.294 = 10.15 m2

・受台、ハンチ控除

A= -0.500 x 4.865 = -2.43 m2

・ハンチ

A= 0.707 x 3.865 + 1/2 x (0.707 + 0.000) x 0.500 = 2.91 m2

= 43.95 m2

2) 右側ウイング

右側翼壁

3 - 3
(外側)

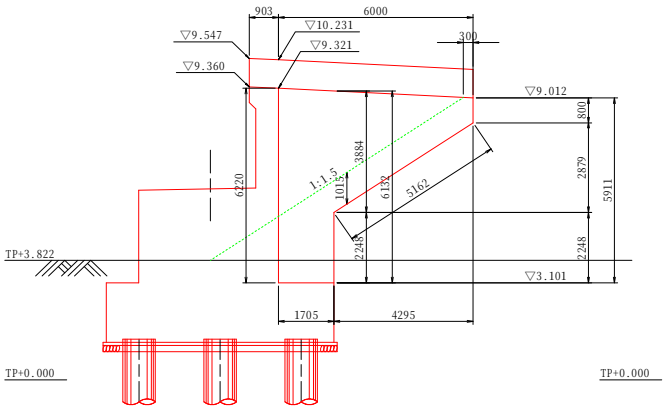

4 - 4
(内側)

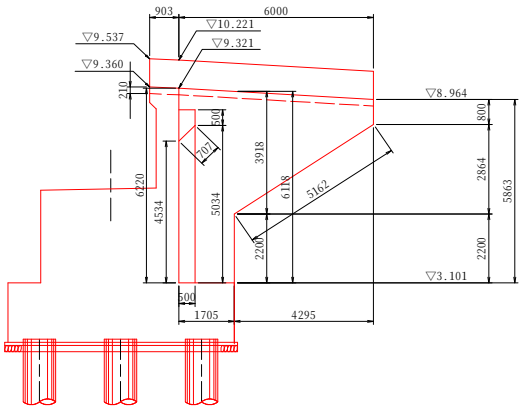

平面図

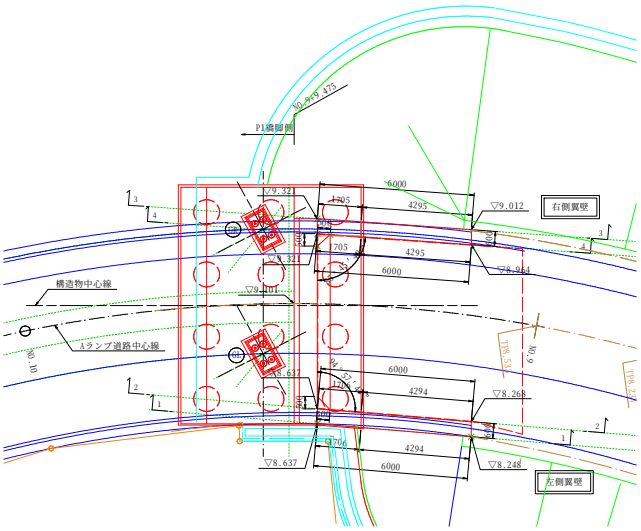

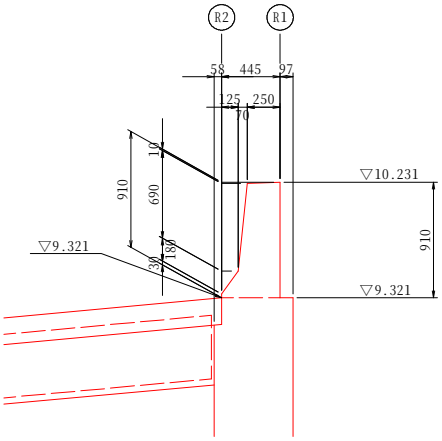

・外側

A1= 1/2 x (6.220 + 6.132) x 1.705 = 10.53 m2

A2= 1/2 x (3.884 + 0.800) x 4.295 = 10.06 m2

・妻部

A= { 1/2 x (2.248 + 2.200) + 1/2 x (5.162 + 5.162) + 0.800 }
x 0.600 - 0.058 x 0.210 = 4.90 m2

・内側

A1= 1/2 x (6.220 + 6.118) x 1.705 = 10.52 m2

A2= 1/2 x (3.918 + 0.800) x 4.295 = 10.13 m2

・受台、ハンチ控除

A= -0.500 x 5.534 = -2.77 m2

・ハンチ

A= 0.707 x 4.534 + 1/2 x (0.707 + 0.000) x 0.500 = 3.38 m2

= 46.75 m2

・ウイング型枠合計

A= 43.95 + 46.75 = 90.70 m2

(5) 台座

a - a

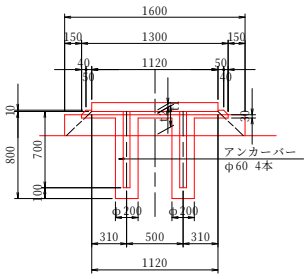

b - b

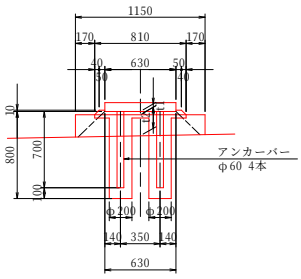

		S1		
		GL	GR	STR(支承部)
調整モルタル厚	t1	0.030	-	0.030
台座コンクリート高	t2	0.194	-	0.188

A1= (1.600 + 1.150) x 2 x 0.194 = 1.07 m2
A1= (1.600 + 1.150) x 2 x 0.188 = 1.03 m2
A2= (1.300 + 0.810) x 2 x 0.030 x 2 = 0.25 m2
= 2.35 m2

(6) 型枠面積合計

部位	規格	単位	数量
胸壁	一般型枠,鉄筋構造物	m2	46.32
竪壁	〃	m2	75.97
底版	〃	m2	62.70
ウイング	〃	m2	90.70
台座	〃	m2	2.35
合計	〃	m2	278.0

2.4　鉄筋工

規格：SD345、一般構造物

鉄筋径	鉄筋質量(kg)	区分	鉄筋質量(kg)	ガス圧接(箇所)
D51	0	D51	0	0
D41	0	D41	0	0
D38	0	D38	0	0
D35	0	D35	0	0
D32	0	D29～D32	0	0
D29	0			0
D25	2447	D16～D25	8694	0
D22	902			0
D19	761			0
D16	4584			0
D13	1839	D13	1839	0
合計	10533	合計	10533	0

太径鉄筋の割合(D38以上D51以下)

$$\text{太径鉄筋の割合} = \frac{\text{構造物の設計太径鉄筋質量}}{\text{構造物の設計鉄筋質量}} = \frac{0}{10533} = 0\%$$

機械式鉄筋定着工法

鉄筋径	箇所数					
	0＜L≦1m	1＜L≦2m	2＜L≦3m	3＜L≦4m	4＜L≦5m	5＜L≦6m
D13	36	-	-	5	40	-
D16	-	47	-	5	27	-
D19	-	-	-	-	-	-
D22	-	-	-	-	-	-
D25	-	-	-	-	-	-
小計	36	47	0	10	67	0
合計	160					

2.5　足場工

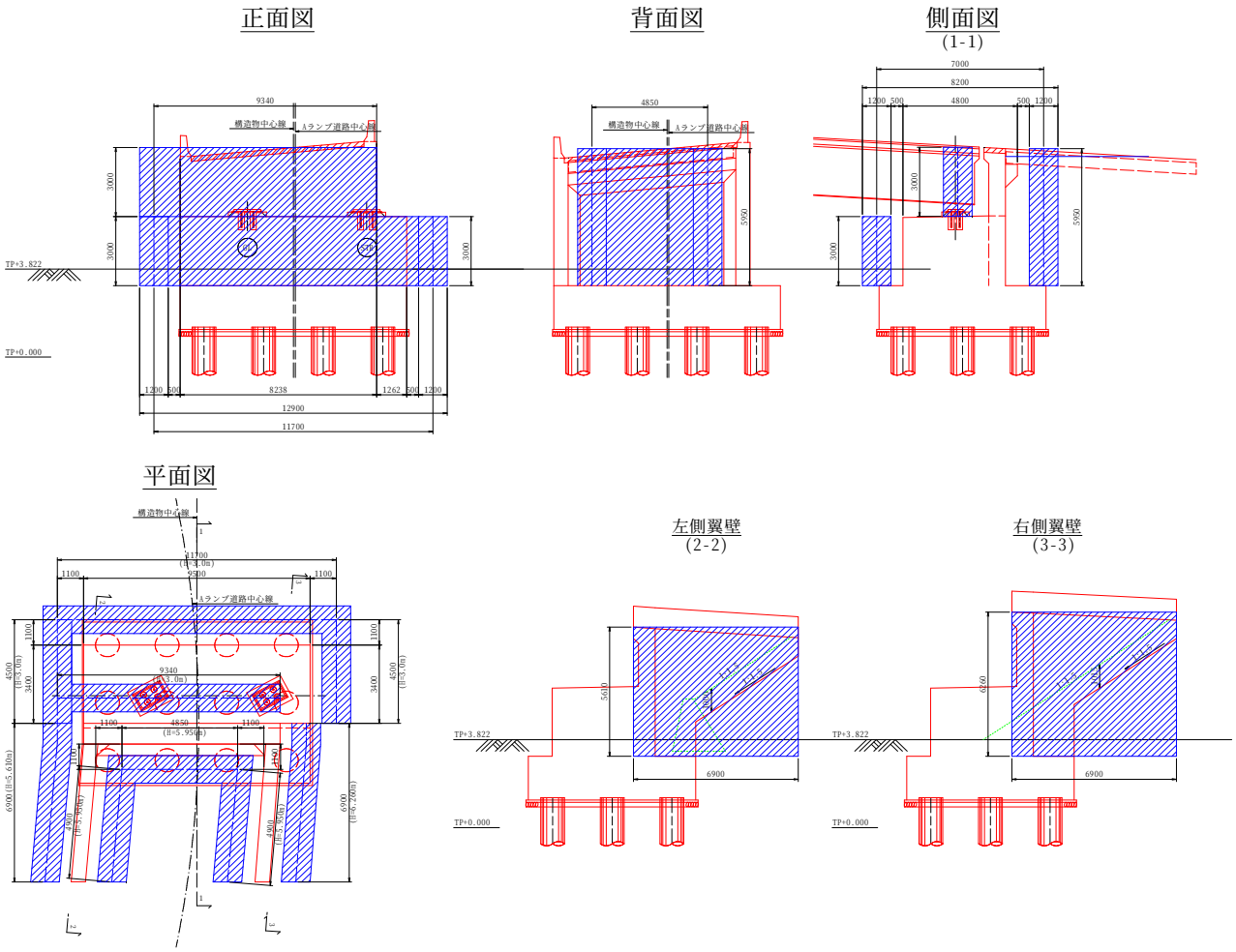

・手摺先行型枠組足場（H≦30m）

前面	A1=	(11.700	+	4.500	+	4.500)	x	3.000	=	62.10	掛m2
前面	A2=	9.340	x	3.000					=	28.02	掛m2
左側面	A3=	6.900	x	5.610					=	38.71	掛m2
右側面	A4=	6.900	x	6.260					=	43.19	掛m2
背面	A5=	(4.900	+	4.850	+	4.900)	x	5.950	=	87.17	掛m2
									=	259.2	掛m2

2.6　支保工

側面図

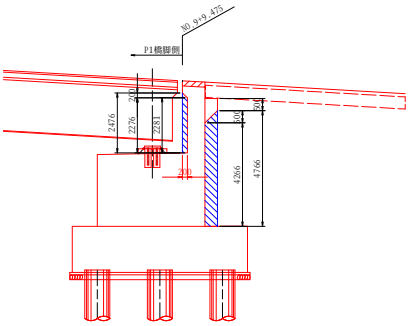

平面図

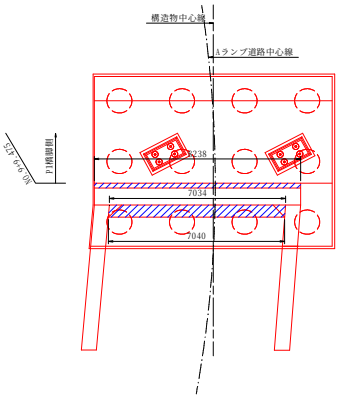

1）前面突起

・パイプサポート支保【平均設置高H＜4m、支保耐力　f≦40kN/m2】

V=　1/2　x　(2.476　+　2.281)　x　0.200　x　8.238　　=　　3.9 空m3

2）受台

・くさび結合支保【最大設置高H≦30m、支保耐力　f≦40kN/m2】

(支保耐力参考：コンクリート厚t=(50+100)/2=75cm)

V=　1/2　x　(4.766　+　4.266)　x　0.500　x　7.037　　=　　15.9 空m3

1 - 1
(外側)

左側翼壁

2 - 2
(内側)

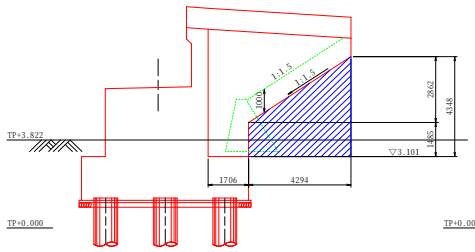

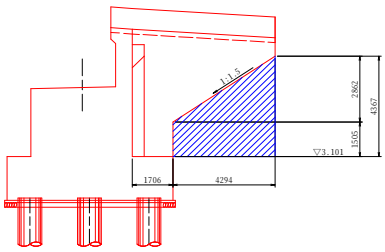

右側翼壁

3 - 3
(外側)

4 - 4
(内側)

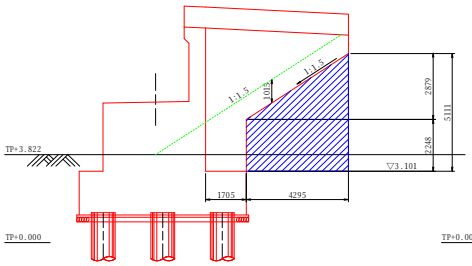

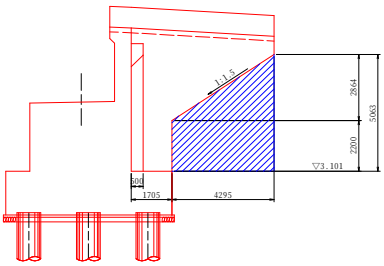

3）翼壁

・くさび結合支保【最大設置高H≦30m、支保耐力　40kN/m2＜f≦80kN/m2】

(支保耐力参考：コンクリート厚t=(393+80)/2=237cm)

V1=　1/2　x　(1.495　+　4.357)　x　0.600　x　4.294　　=　　7.5 空m3

V2=　1/2　x　(2.224　+　5.087)　x　0.600　x　4.295　　=　　9.4 空m3

=　　16.9 空m3

2.7　均しコンクリート(σck≧18N/mm2,t=100mm)

・平面積

A=　9.700　x　7.200　-　π/4　x　1.000　x　1.000　x　12　=　60.4 m2

・体積

V=　60.40　x　0.100　=　6.0 m3

2.8　均しコンクリート型枠(無筋構造物)

A=　(9.700　+　7.200)　x　2　x　0.100　=　3.4 m2

2.9　基礎材(RC-40,t=200mm)

・平面積

A=　9.700　x　7.200　-　π/4　x　1.000　x　1.000　x　12　=　60.4 m2

・体積

V=　60.40　x　0.200　=　12.1 m3

2.10　支承部箱抜工

a - a

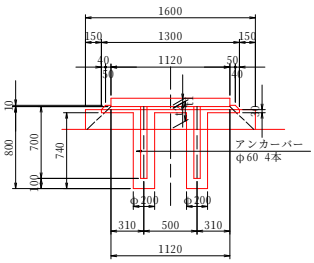

b - b

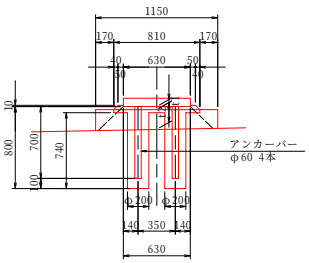

		S1		
		GL	GR	STR(支承部)
調整モルタル厚	t1	0.030	-	0.030
台座コンクリート高	t2	0.194	-	0.188

・円形型枠

径　φ　=　200　mm

本数　n　=　4　x　2　=　8 本

長さ　l　=　0.740　m

延長　L　=　0.740　x　8　=　5.9 m

2.11　落橋防止工

シース管　VP75

長さ　l　=　0.970　m

本数　n　=　2　本

延長　L　=　0.970　x　2　=　1.9 m

トランペットシース　φ185～90×330

個数　n　=　2　個

2.12　土工

作業土工数量根拠図

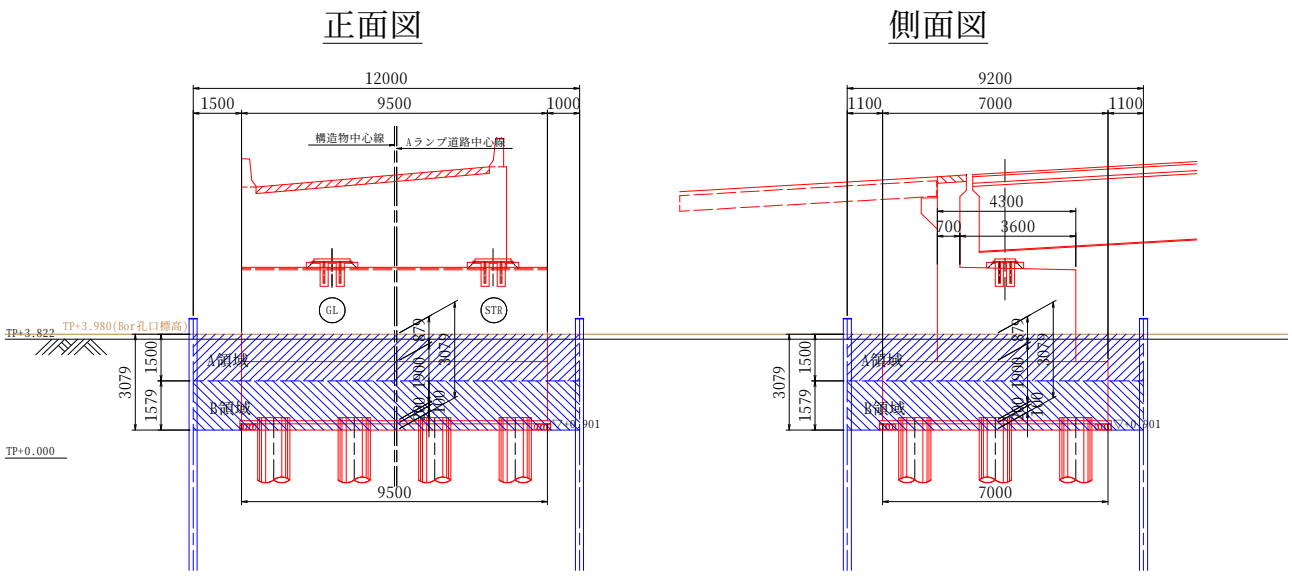

(1) 床掘　　現地盤高+3.980　掘削敷+0.901

土留掘削(自立式)　A領域　土砂

V = 12.000 x 9.200 x 3.079　　= 339.9 m3

(2) 埋戻

橋脚施工時

・最大埋戻幅1m以上4m未満

躯体控除数量

・竪壁	V=	9.500	x	3.600	x	0.879	=	30.1	m3
	V=	8.238	x	0.700	x	0.879	=	5.1	m3
・底版	V=	9.500	x	7.000	x	1.900	=	126.35	m3
・均しコン	V=	9.700	x	7.200	x	0.100	=	6.98	m3
・基礎砕石	V=	9.700	x	7.200	x	0.200	=	13.97	m3
							=	182.5	m3

埋戻

床掘量－控除数量　= 339.9 - 182.5　　= 157.4 m3

(3) 残土処理

V= 339.9 - 157.4 / 0.9　　= 165.0 m3

(4) 基面整正

A= 9.700 x 7.200 - π/4 x 1.000 x 1.000 x 12　　= 60.4 m2

2.13 鋼管杭

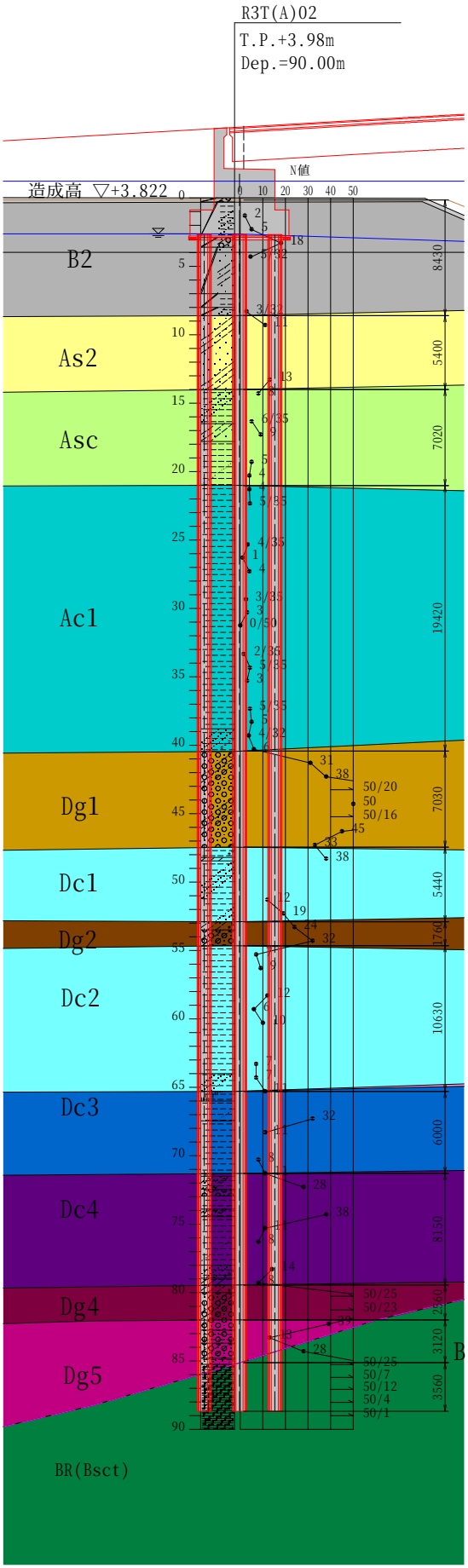
R3T(A)02
T.P.+3.98m
Dep.=90.00m
N値
造成高 ▽+3.822
B2
As2
Asc
Ac1
Dg1
Dc1
Dg2
Dc2
Dc3
Dc4
Dg4
Dg5
BR(Bsct)
8430
5400
7020
19420
7030
5440
1760
10630
6000
8150
2560
3120
3560

○鋼管杭　　杭径φ 1000　　杭長L= 86.000 m　　杭本数N= 12 本

1) 鋼管杭材料表　　(杭1本当り)

記号	寸法	長さ (mm)	本数	単位質量 (kg/m)	1本当り質量 (kg)	質量 (kg)	材質	摘要
杭本体								
上杭	φ1000 t=12	10,500	1	292	3,066	3,066	SKK400	
中杭	φ1000 t=12	10,500	5	292	3,066	15,330	SKK400	中杭1～5
中杭	φ1000 t=12	11,500	1	292	3,358	3,358	SKK400	中杭6
下杭	φ1000 t=12	11,500	1	292	3,358	3,358	SKK400	
					鋼管杭合計	25,112 kg		
杭頭付属品								
PL	25 × 12	2,993	2	2.36	7.06	14.12	SS400	ずれ止め
PL	25 × 9	50	6	1.77	0.0885	0.53	SS400	ストッパー
現場円周溶接ジョイント								
PL	50 × 4.5	3,052	7	1.77	5.40	37.80	SS400	裏当てリング
PL	6 × 12	30	42	0.565	0.0170	0.71	SS400	ストッパー
杭先端付属品								
PL	300 × 12	3,179	1	28.3	89.97	89.97	SS400	先端補強バンド
SL塗布保護金具								
PL	200 × 12	3,179	7	18.8	59.77	418.39	SS400	保護金具
					小計	561.52		
吊金具								
PL	100 × 16	120	16	12.6	1.51	24.16	SM490A	吊金具
					小計	24.16		
杭頭鉄筋								
K1	D32	3,030	20	6.23	18.88	378	SD345	
K2	D13	3,820	10	0.995	3.80	38	SD345	
K3	D13	2,990	5	0.995	2.98	15	SD345	
					小計	431 kg		
					鋼管杭合計	25,112 kg(SKK400)		
					付属品小計	561.52 kg(SS400)		
					付属品小計	24.16 kg(SM490A)		
SL塗布	A= 1.00 × π × 52.50				=	164.9 m2		

材料集計表　　杭本数ｎ＝ 12 本

項目	寸法		単位	杭1本当り	数量	摘要
鋼管	φ1000	t=12	kg	25,112	301,344	SKK400
	合計		kg	25,112	301,344	
杭頭鉄筋	D32		kg	378	4,536	SD345
	D13		kg	53	636	SD345
	合計		kg	431	5,172	SD345
プレート			kg	24.16	290	SM490A
			kg	561.52	6738	SS400
SL塗布			m2	164.9	1978.8	

2) 溶接長

・杭1本当り　　箇所数

ずれ止め　　Ly= π × D × 2

= π × 1.00 × 2 = 6.28 m

・1基当り　　ΣL= 6.28 × 12 = 75.4 m

3) 中詰コンクリート（σck=24N/mm2）

杭1本当り　V= π/4 × 0.976^2 × 1.540 = 1.152 m3

1基当り　V= 1.152 × 12 = 13.8 m3

4) 杭頭吊り型枠　鋼製吊り型枠(t=9mm)

杭1本当り　A= π/4 × 0.976^2 = 0.748 m2

(0.748 × 0.009 × 7850 kg/m3 = 52.85 kg)

1基当り　A= 0.748 × 12 = 8.976 m2

鋼製吊り型枠溶接長

杭1本当り　L= π × 0.976 = 3.07 m

1基当り　L= 3.07 × 12 = 36.84 m

5) 現場継手

N= 7 × 12 = 84 箇所

1本当り

6）杭土工

ⅰ）杭掘削

掘削土量　V= π/4 × 1.00^2 × Ln

$$加重平均N値 = \frac{L1\times N1+L2\times N2+\cdots+L13\times N13}{掘削長合計\quad \Sigma L}$$

杭本数ｎ＝　　12　　本

番号	土質名・記号		掘削長L(m)		掘削土量V(m3)		平均N値
			1本当り	1基当り	1本当り	1基当り	
1	粘性土	B2	8.43	101.16	6.6	79.2	3
2	砂質土	As2	5.40	64.80	4.2	50.4	10
3	粘性土	Asc	7.02	84.24	5.5	66	6
4	粘性土	Ac1	19.42	233.04	15.3	183.6	4
5	礫質土	Dg1	7.03	84.36	5.5	66	35
6	粘性土	Dc1	5.44	65.28	4.3	51.6	14
7	礫質土	Dg2	1.76	21.12	1.4	16.8	25
8	粘性土	Dc2	10.63	127.56	8.3	99.6	7
9	粘性土	Dc3	6.00	72.00	4.7	56.4	16
10	粘性土	Dc4	8.15	97.80	6.4	76.8	18
11	礫質土	Dg4	2.56	30.72	2.0	24	50
12	礫質土	Dg5	3.12	37.44	2.5	30	33
13	軟岩	Psct	3.56	42.72	2.8	33.6	83
合計			88.52	1062.24	69.5	834.0	

加重平均N値　　N　=　15.9

ⅱ）掘削残土

1基当り　　ΣV=　834.0　　=　834.0　m3

~~2.14　上部工施工時~~

~~(1) 支承工~~

~~沓座モルタル~~

a - a

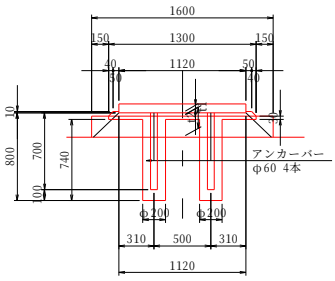

b - b

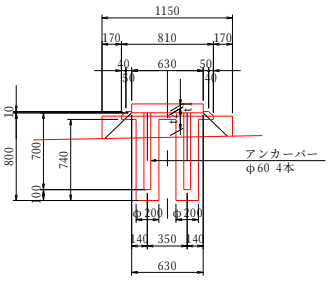

		S1		
		GL	GR	STR(支承部)
調整モルタル厚	t1	0.030	-	0.030
台座コンクリート高	t2	0.194	-	0.188

~~V1= (1.300 x 0.810 + 1.220 x 0.730) x 1/2 x 0.040 = 0.039 m3~~
~~V2= -1.220 x 0.730 x 0.010 = -0.009 m3~~
~~V3= 1.300 x 0.810 x 0.030 = 0.032 m3~~
~~V4= π/4 x 0.200 x 0.200 x 0.740 x 4 = 0.093 m3~~
~~V5= - π/4 x 0.060 x 0.060 x 0.700 x 4 = -0.008 m3~~
~~= 0.147 m3~~
~~0.147 x 2 = 0.294 m3~~

~~(2) 後打ちコンクリート(σck=36N/mm2)~~

~~V= 1/2 x (7.250 + 7.251) x 0.210 x 0.900 = 1.4 m3~~

~~(3) 後打ちコンクリート型枠~~

~~A= 0.210 x (7.250 + 7.251) = 3 m2~~

~~(4) 壁高欄~~

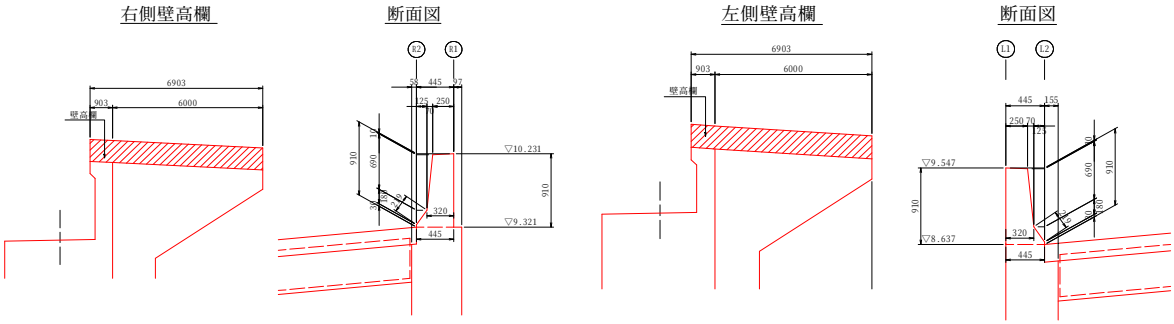

~~1) コンクリート(σck=24N/mm2)~~

~~右側~~

~~V1 = 1/2 x (0.250 + 0.320) x 0.690 x 6.903 = 1.36 m3~~
~~V2 = 1/2 x (0.320 + 0.445) x 0.180 x 6.903 = 0.48 m3~~
~~V3 = 0.445 x 0.030 x 6.903 = 0.09 m3~~
~~V4 = 1/2 x 0.250 x 0.010 x 6.903 = 0.01 m3~~
~~= 1.94 m3~~

~~左側~~

~~V1 = 1/2 x (0.250 + 0.320) x 0.690 x 6.903 = 1.36 m3~~
~~V2 = 1/2 x (0.320 + 0.445) x 0.180 x 6.903 = 0.48 m3~~
~~V3 = 0.445 x 0.030 x 6.903 = 0.09 m3~~
~~V4 = 1/2 x 0.250 x 0.010 x 6.903 = 0.01 m3~~
~~= 1.94 m3~~

~~・壁高欄コンクリート体積合計~~

~~V= 1.94 + 1.94 = 3.9 m3~~

~~2) 型枠(一般型枠、鉄筋構造物)~~

~~右側~~

~~A1 = 1/2 x (0.250 + 0.320) x 0.690 x 2 = 0.39 m2~~
~~A2 = 1/2 x (0.320 + 0.445) x 0.180 x 2 = 0.14 m2~~
~~A3 = 0.445 x 0.030 x 2 = 0.03 m2~~
~~A4 = 1/2 x 0.250 x 0.010 x 2 = 0.00 m2~~
~~A5 = (0.910 + 0.694 + 0.219 + 0.030) x 6.903 = 12.79 m2~~
~~= 13.35 m2~~

~~左側~~

~~A1 = 1/2 x (0.250 + 0.320) x 0.690 x 2 = 0.39 m2~~
~~A2 = 1/2 x (0.320 + 0.445) x 0.180 x 2 = 0.14 m2~~
~~A3 = 0.445 x 0.030 x 2 = 0.03 m2~~
~~A4 = 1/2 x 0.250 x 0.010 x 2 = 0.00 m2~~
~~A5 = (0.910 + 0.694 + 0.219 + 0.030) x 6.903 = 12.79 m2~~
~~= 13.35 m2~~

~~・壁高欄型枠面積合計~~

~~V= 13.35 + 13.35 = 26.7 m2~~

~~(5) 踏掛版~~

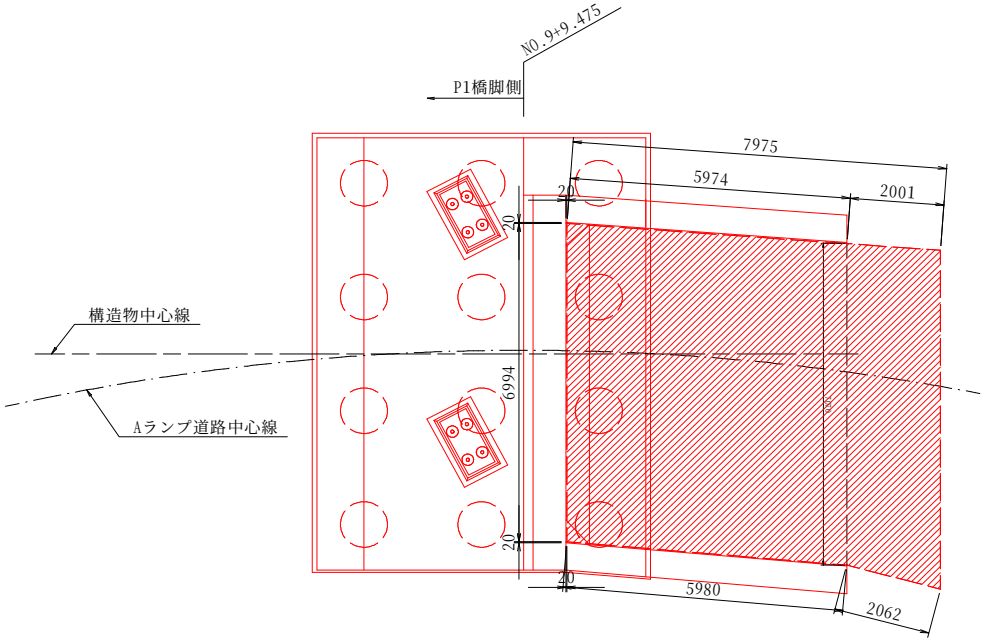

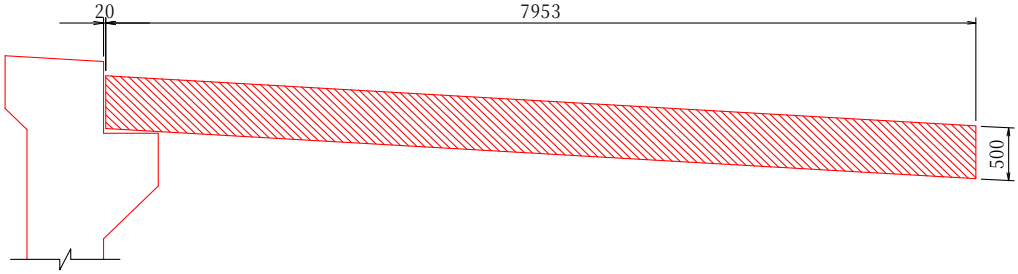

~~1) コンクリート(σck=24N/mm2)~~

~~V1= 1/2 x (6.994 + 7.070) x 5.958 x 0.500 = 20.9 m3~~

~~V2= 1/2 x (7.070 + 7.443) x 1.995 x 0.500 = 7.2 m3~~

~~= 28.10 m2~~

~~2) 型枠~~

~~A = (2.062 + 7.443 + 2.001) x 0.500 = 5.75 m2~~

~~3) 目地材~~

~~左右ウイング部~~

~~A = (5.980 + 5.974) x 0.500 = 5.98 m2~~

~~パラペット背面部~~

~~A = 6.994 x 0.500 = 3.50 m2~~

~~踏掛版受台部~~

~~A = 6.994 x 0.480 = 3.36 m2~~

~~= 12.84 m2~~

~~4) 路盤紙~~

~~A1= 1/2 x (6.994 + 7.070) x 5.958 = 41.9 m2~~

~~A2= 1/2 x (7.070 + 7.443) x 1.995 = 14.5 m2~~

~~= 56.40 m2~~

~~5) 鉄筋~~

~~規格：SD345、一般構造物~~

~~鉄筋径~~	~~鉄筋質量(kg)~~	~~区分~~	~~鉄筋質量(kg)~~
~~D51~~	~~0~~	~~D51~~	~~0~~
~~D41~~	~~0~~	~~D41~~	~~0~~
~~D38~~	~~0~~	~~D38~~	~~0~~
~~D35~~	~~0~~	~~D35~~	~~0~~
~~D32~~	~~0~~	~~D29～D32~~	~~0~~
~~D29~~	~~0~~		
~~D25~~	~~1493~~	~~D16～D25~~	~~3756~~
~~D22~~	~~2263~~		
~~D19~~			
~~D16~~			
~~D13~~	~~46~~	~~D13~~	~~46~~
~~合計~~	~~3802~~	~~合計~~	~~3802~~

~~太径鉄筋の割合(D38以上D51以下)~~

$$\text{太径鉄筋の割合} = \frac{\text{構造物の設計太径鉄筋質量}}{\text{構造物の設計鉄筋質量}} = \frac{0}{3802} = 0\%$$

~~6) ゴム支承~~

~~無し~~

~~2.15　その他数量~~

~~(1) 橋台背面排水工~~

背面図

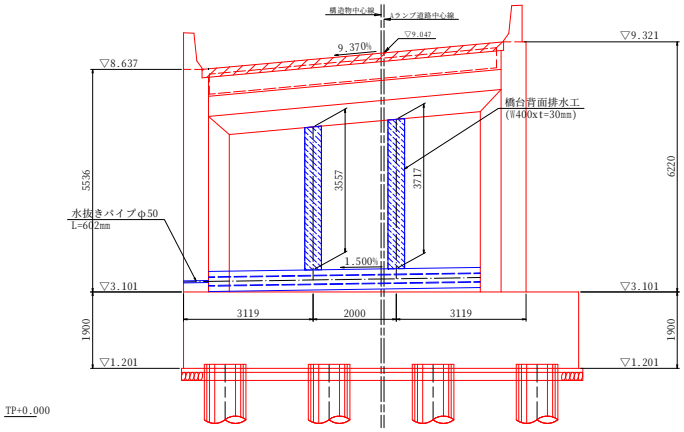

側面図

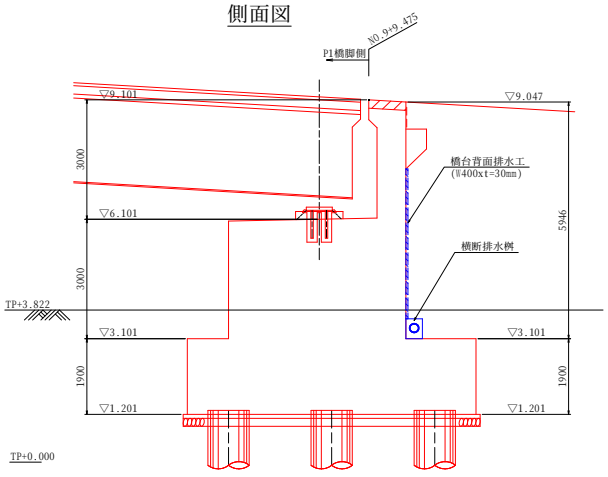

平面図

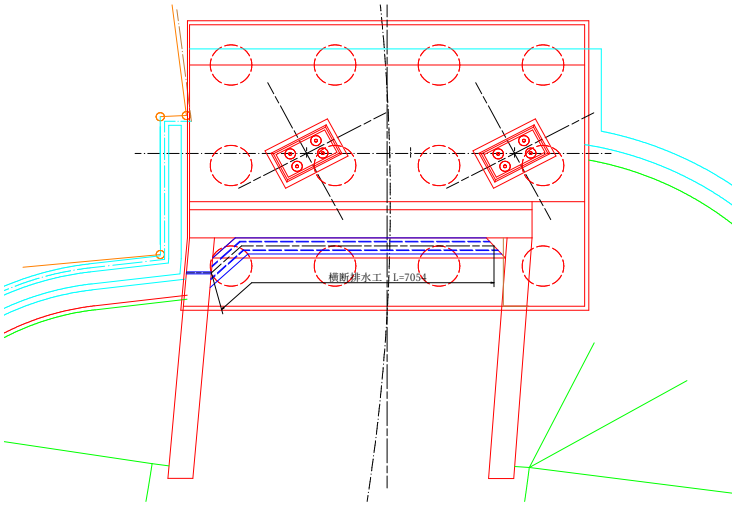

横断排水工詳細図

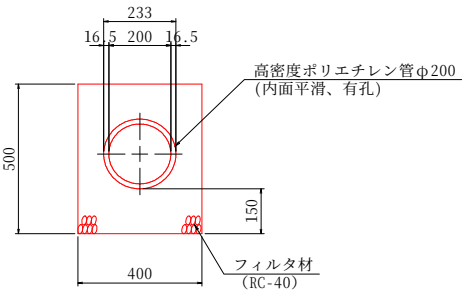

~~背面排水工　W400 t=30~~

~~延長　L1 = 3.557 + 3.717　= 7.3 m~~

~~横断排水工~~

~~高密度ﾎﾟﾘｴﾁﾚﾝ管　φ200(内面平滑 有孔)~~

~~延長　L1 = 7.054　= 7.1 m~~

~~ﾌｨﾙﾀｰ材　砕石径5～40mm~~

~~V1 = (0.500 x 0.400 - π/4 x 0.233 x 0.233) x 7.054　= 1.1 m3~~

~~水抜きﾊﾟｲﾌﾟ　VUφ50~~

~~L1 = 0.602　= 0.6 m~~

仮設工数量集計表

工　種	種　別	規　格	単位	A1橋台				小計	摘　要
土留工	鋼矢板	Ⅲ型	t	69.960				69.960	
	腹起し材	2H-350×350×12×19	t	-				-	
	〃	2H-400×400×13×21	t	-				-	
	切梁材	H-400×400×13×21	t	-				-	
	隅火打ち材	H-300×300×10×15	t	-				-	
	副部材A		t	-				-	
	副部材B		t	-				-	
	摩擦低減材の塗布	塗布面積	m2	-				-	

レベル3（種別）土留工　　A1橋台(1/1)

レベル4,5（細別,規格）			長さ (m)	単位重量	1個重量 (kg)	数量	重量 (kg)	材質	摘　要
種　別	記号	型　式							
鋼矢板		III型	11.000	60.0	660.0	106	69,960	SY295	
		小計					69,960		
		合計					69,960		

建設汚泥処理工(作業ヤード整備工)　　数量計算書

撹拌ピット参考図

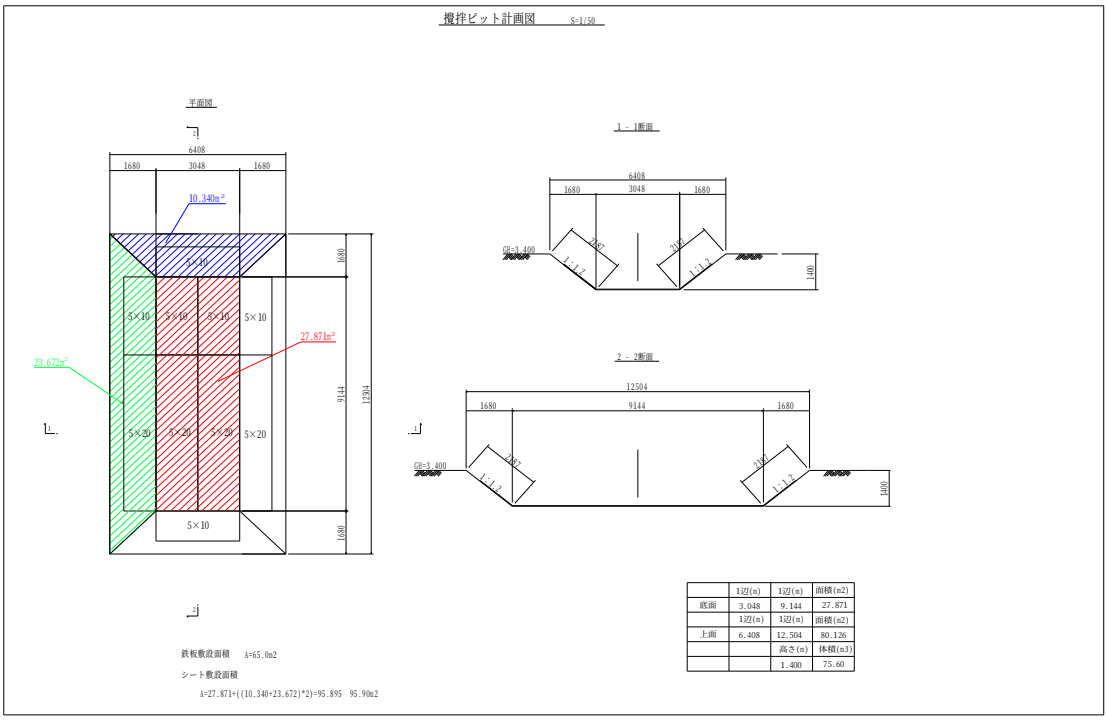

	1辺(m)	1辺(m)	面積(m2)
底面	3.048	9.144	27.871
	1辺(m)	1辺(m)	面積(m2)
上面	6.408	12.504	80.126
		高さ(m)	体積(m3)
		1.400	75.60

名称	規格	計算式	数量	単位
ピット設置				
掘削	土　砂			
		75.6(m3/箇所)×3(箇所)=226.8	230	m3
土木ｼｰﾄ[設置･撤去]	ブルーシート＃3000			
		95.9(m2/箇所)×3(箇所)=287.7	290	m2
敷鉄板	1,524×6,096×25mm			
		4(枚/箇所)×3(箇所)=12	12	枚
		供用日数62日		
		敷鉄板(1,524×6,096×25mm)　1.823(t/枚)×4(枚/箇所)×3(箇所)=21.876	21.88	t
		1.524×6.096×12(枚)＝111.48	111.5	m2
	1,524×3.048×25mm			
		6(枚/箇所)×3(箇所)=18	18	枚
		供用日数62日		
		敷鉄板(1,524×3,048×25mm)　0.911(t/枚)×6(枚/箇所)×3(箇所)=16.398	16.40	t
		1.524×3.048×18(枚)＝83.61	83.6	m2
	殻運搬[廃ﾌﾟﾗｽﾁｯｸ]		0.78	t
	(数量)		2.2	m3
	殻処分[廃ﾌﾟﾗｽﾁｯｸ]		0.78	t
	(数量)		2.2	m3

仮設工(作業ヤード整備工)　　数量計算書

名称	規格	計算式	数量	単位
汚泥処理				
汚泥発生量		200m3　見込み	200	m3
固化剤混合	汚泥数量×100kg/m3	20t　見込み	20	t
埋戻し	鋼管内 1m以上4m未満	70m3　見込み	70	m3
改良残土処理				
土木シート設置	＃3000	20×25	500	m2
土木シート設置	吸出し防止材　NN-10	20×25	500	m2
改良残土仮置き		200m3-70m3＝130m3　見込み	130	m3